wave design AFZUIGKAPPEN

voor in de keuken

Wave design

AFZUIGKAPPEN

voor in de keuken

INHOUD

Van de teken- naar keukentafel 2

Wand afzuigkappen 4

Maatwerk 10

Kenmerken modellen 1119 | 1120 | 1129 | 1130 12

Osiris Hertman Studio 36

Recirculatie 40

Alphenberg leder 45

Technische specificaties modellen 48

Wave - Design voor in de keuken 86

Colofon 88

model 1116 | 19

model 1119 | 20

model 1120 | 4 - 9, 11, 47

model 1130 | 14 - 17

model 1266 | 22 - 25

model 1620 | 26 - 29

model 1627 | 32 - 35

model 1640 | 30

model 1687 | 36

model 7611 | 4 - 9, 14 - 18, 32, 47

VAN DE TEKEN- NAAR KEUKENTAFEL

Hoewel we houden van gekke bokkesprongen en ingaan op allerlei maatwerkvragen, zoeken we naar rust in onze standaard collectie.

We hebben een aantal inmiddels klassiek geworden modellen tot onze beschikking waar we mee spelen. Simpele strakke vormen die aan de muur, maar ook boven een eiland volledig tot hun recht komen.

Het blijft een feest om te zien hoe een eerste schets uitmondt tot een uniek en krachtig product.
Dit lukt omdat we steevast onze missie blijven volgen: een product ontwerpen dat het belangrijkste vertrek in huis, de keuken, kleur en karakter geeft.

En dankzij uw input bent u mede verantwoordelijk voor het ontstaan van deze brochure. Onze dank daarvoor.

Vincent van den Berg & Jerry Severins

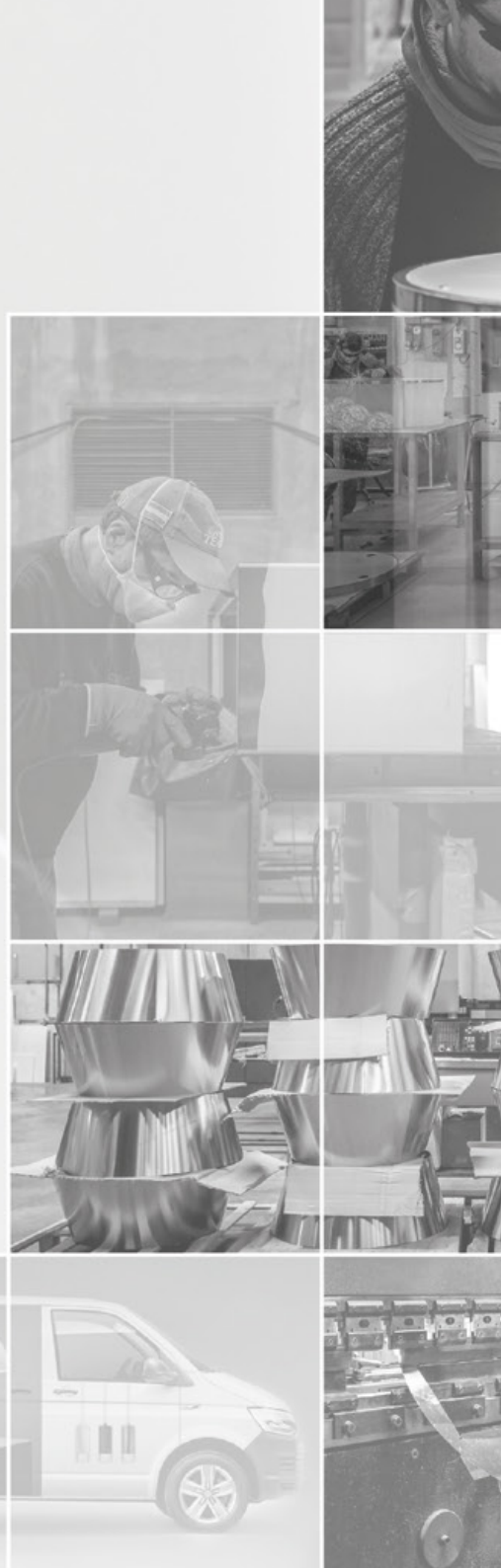

Jerry Severins
Vincent van den Berg

1120

WANDLAMPEN MODEL 7611 IN WIT RAL 9016 MAT

WAND AFZUIGKAPPEN

We vallen direct met de deur in huis met ons top model uit het programma wand afzuigkappen, de 1120. Geen verbinding met het plafond, maar zelfs die aan de wand lijkt te ontbreken, dankzij de ophangconstructie. Rechte lijnen of afgeronde hoeken, volledig mat zwart of een combinatie van kleuren die matchen met de kleurstelling van de keuken en eventueel living.

Naast de standaard wand modellen, is er de vrijheid om een unit naar eigen smaak samen te stellen. Dit kunt u zelf doen, samen met uw adviseur of met input van de ontwerpers van Wave. Deze vrijheid gaat als een rode lijn door het gehele programma. Laat u verrassen, maar zeker niet beperken in uw wensen of gedachten.

1120

WANDLAMPEN MODEL 7611 IN WIT RAL 9016 MAT

1120

WANDLAMPEN MODEL 7611 IN ZWART RAL 9017 MAT

De wandlampjes doen mee in de totaalbeleving

MAATWERK

MODEL IN MESSING SCRATCH + FRAME IN ZWART RAL 9017 MAT

Wenst u een wandmodel dat volledig is afgestemd op uw keuken? Dat is mogelijk.

In dit geval is er gekozen voor een recirculatie afzuigkap in combinatie met een stalen frame. Stoer, industrieel en functioneel.
De verlichting loopt door op verschillende niveaus, dimbaar en warm.

De afzuigkap is gespoten in messing scratch, wat zorgt voor een warme, industriële uitstraling wat weer perfect combineert met de frame elementen.

Afzuigkap meer naar het midden? Meer vakken? Verlichting die naar boven schijnt?

Alles is mogelijk.

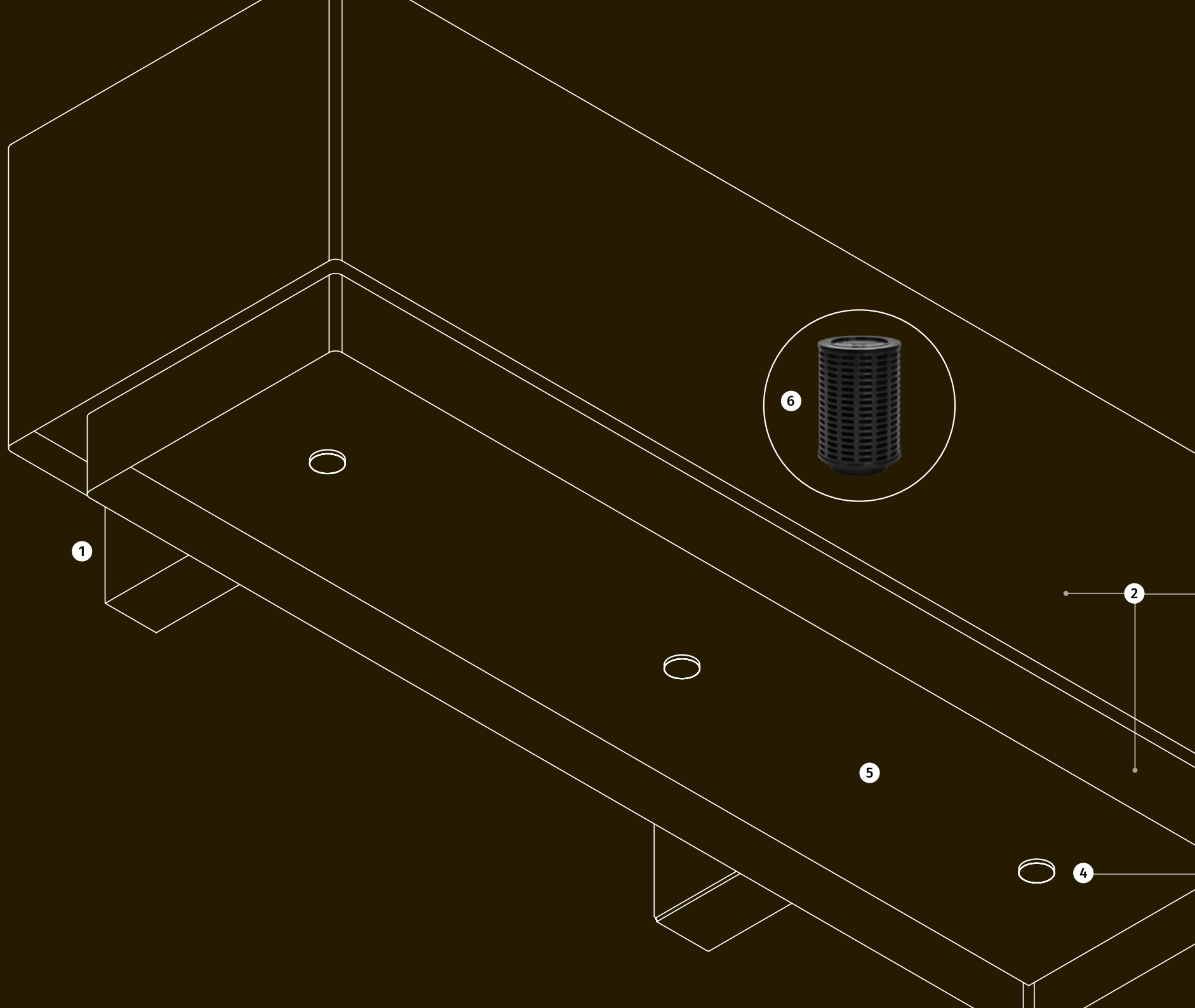
6
1
2
5
4

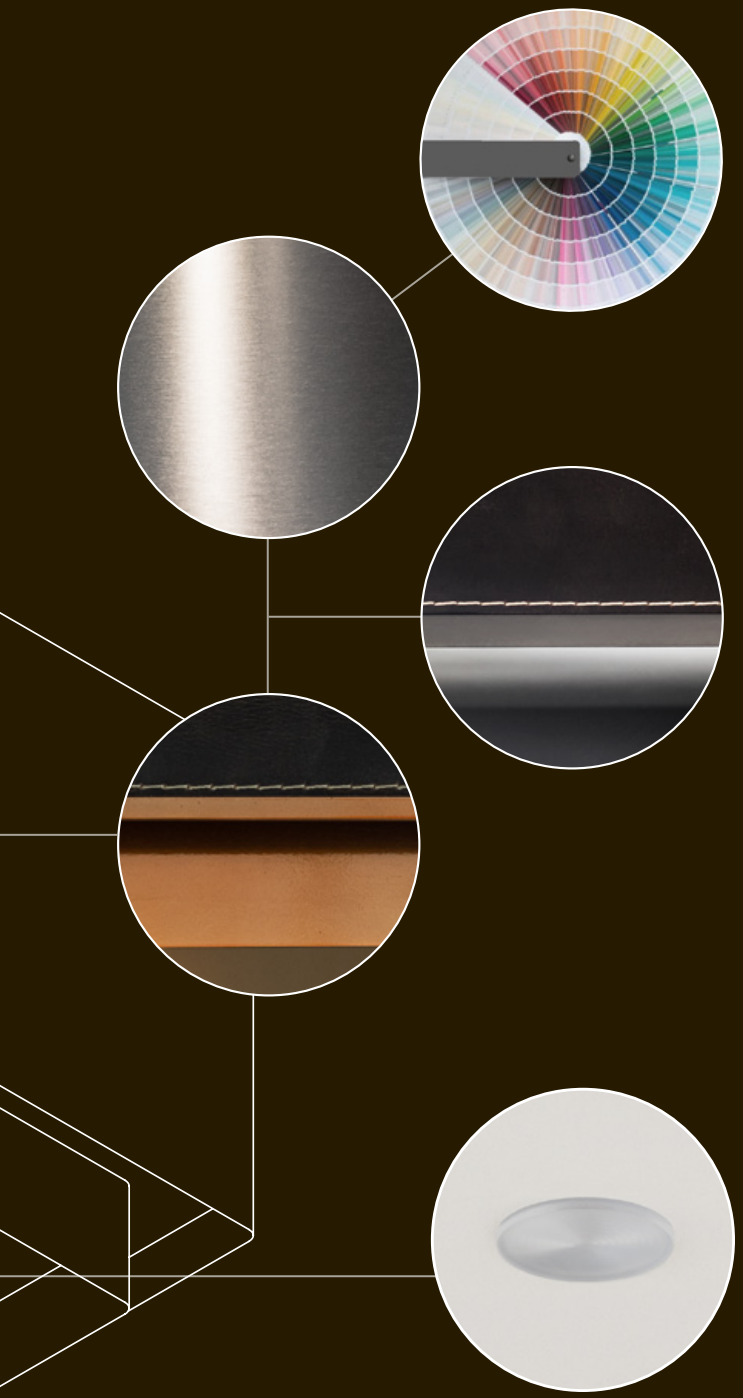

WANDMODELLEN
1119 | 1120 | 1129 | 1130

1. Ophangconstructie voor aan de wand
2. Leverbaar in kleur naar keuze *(mat of glanzend)* en in RVS, ook in combinatie met leder
3. In verschillende maatvoeringen leverbaar: 900, 1000, 1200 en 1300 mm
4. Een uitstekende LED lens voor optimaal sfeerresultaat
5. Stevig onderpaneel met daarachter aluminium vetfilters
6. In het model bevindt zich een motor en recirculatie filter

1130

WANDLAMPEN MODEL 7611 IN ZWART RAL 9017 MAT

1130

WANDLAMPEN MODEL 7611 IN ZWART RAL 9017 MAT

wave

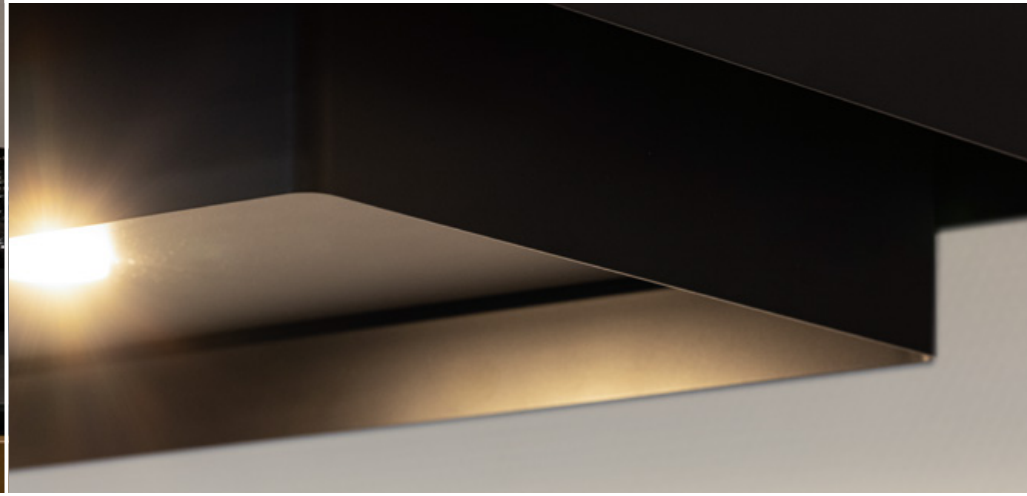

7611

WIT RAL 9016 MAT

1116

WIT RAL 9016 MAT

1119

RVS

1266

ZWART RAL 9017 MAT

Elegantie
met een
stoere uitstraling

1266

ZWART RAL 9017 MAT

jamie's dinners
JAMIE OLIVER

1620

LEDER TUNDRA CLAY + RVS

De afzuigkap
een
meubelstuk

1620

WIT RAL 9016 MAT

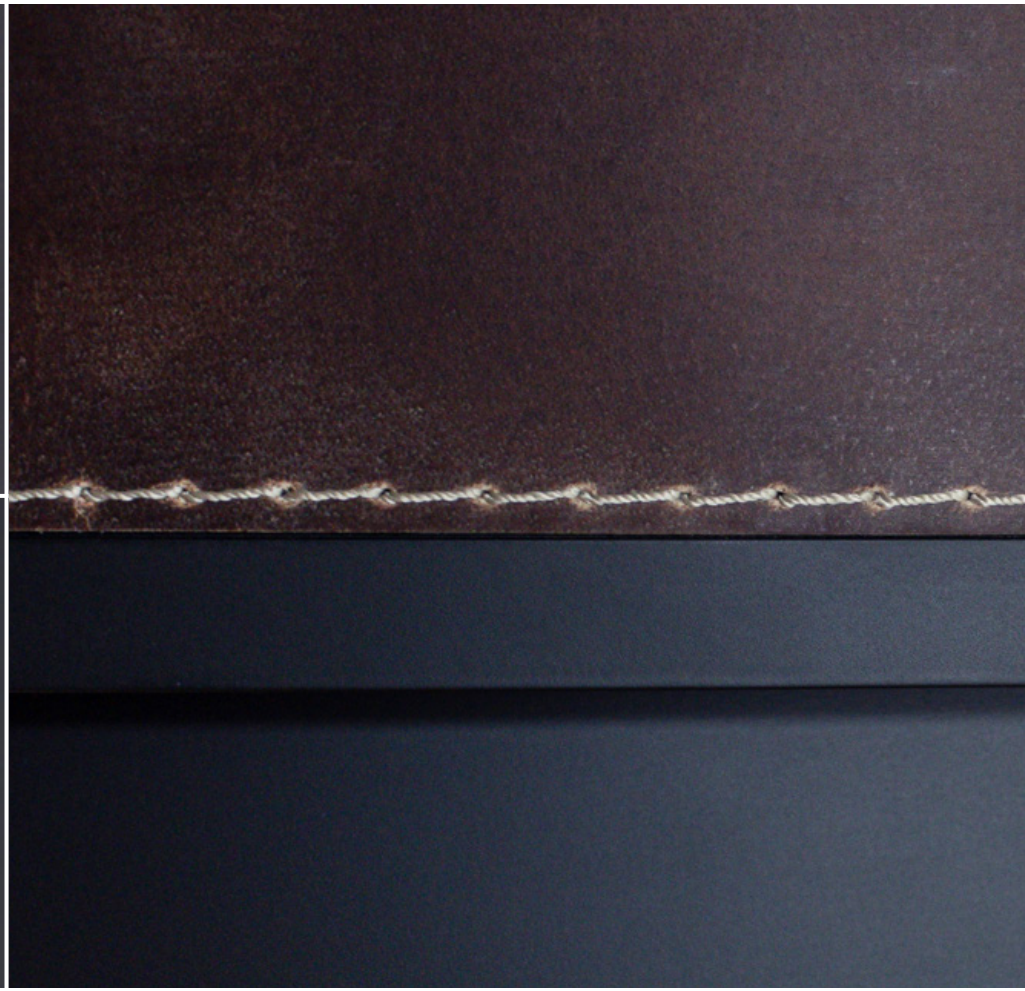

1640

LEDER TUNDRA CLAY + ZWART RAL 9017 MAT

1627

WANDLAMPEN MODEL 7611 IN WIT RAL 9016 MAT

1627

ZWART RAL 9017 MAT

1687

ZWART RAL 9017 MAT + MESSING GLANZEND

OSIRIS HERTMAN

Osiris Hertman Studio ontwerpt particuliere woningen voor klanten van Nederland tot Moskou en Monaco tot Indonesië, maar onderneemt ook zakelijke en commerciële projecten zoals showrooms, restaurants, hotels en sinds kort zelfs een wellness resort. De speciaal voor een project gemaakte meubels en objecten trekken niet zelden grote internationale merken aan die resulteren in een vruchtbare samenwerking. Zo ook met Wave. Zie hier het spectaculaire resultaat, model 1687.

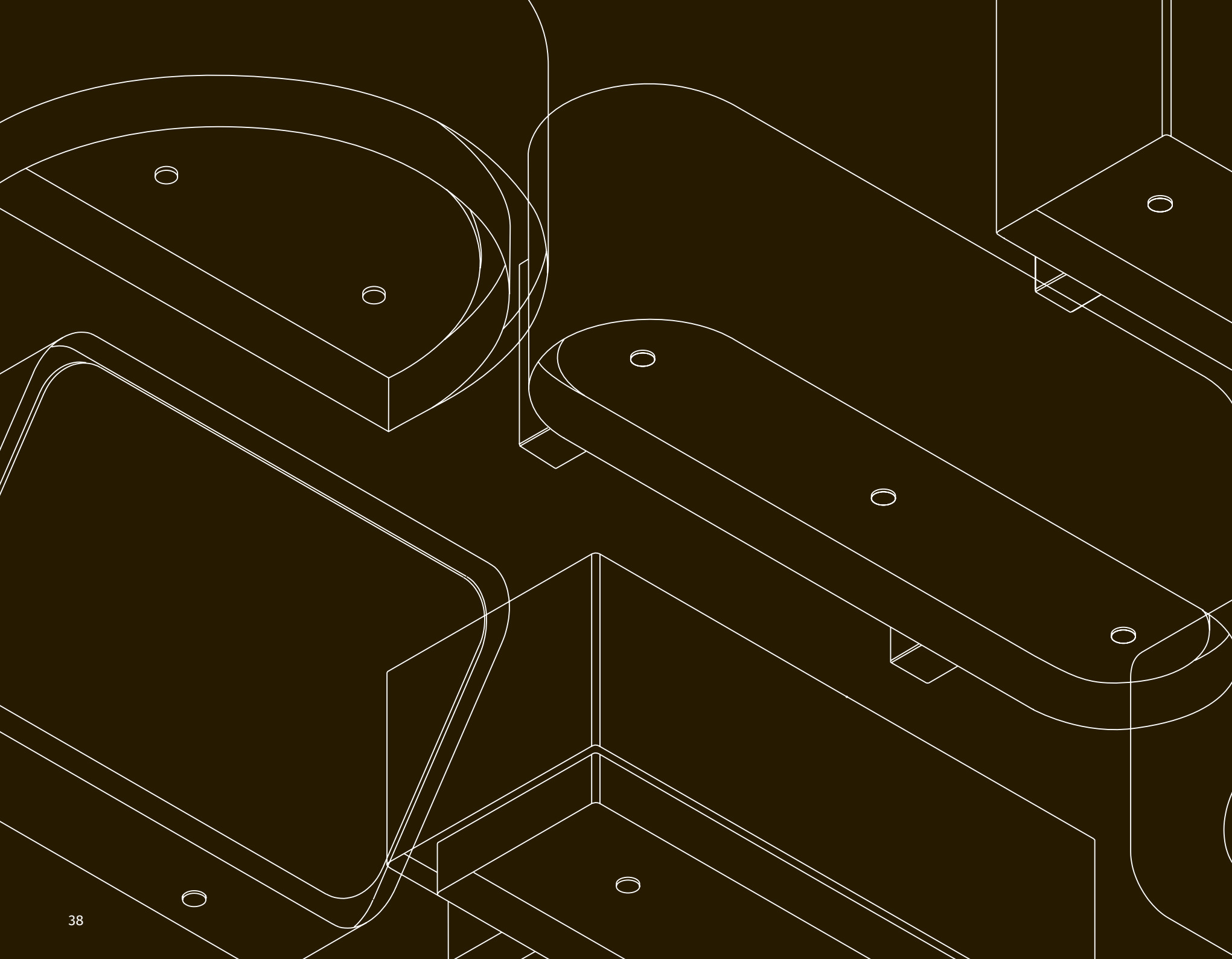

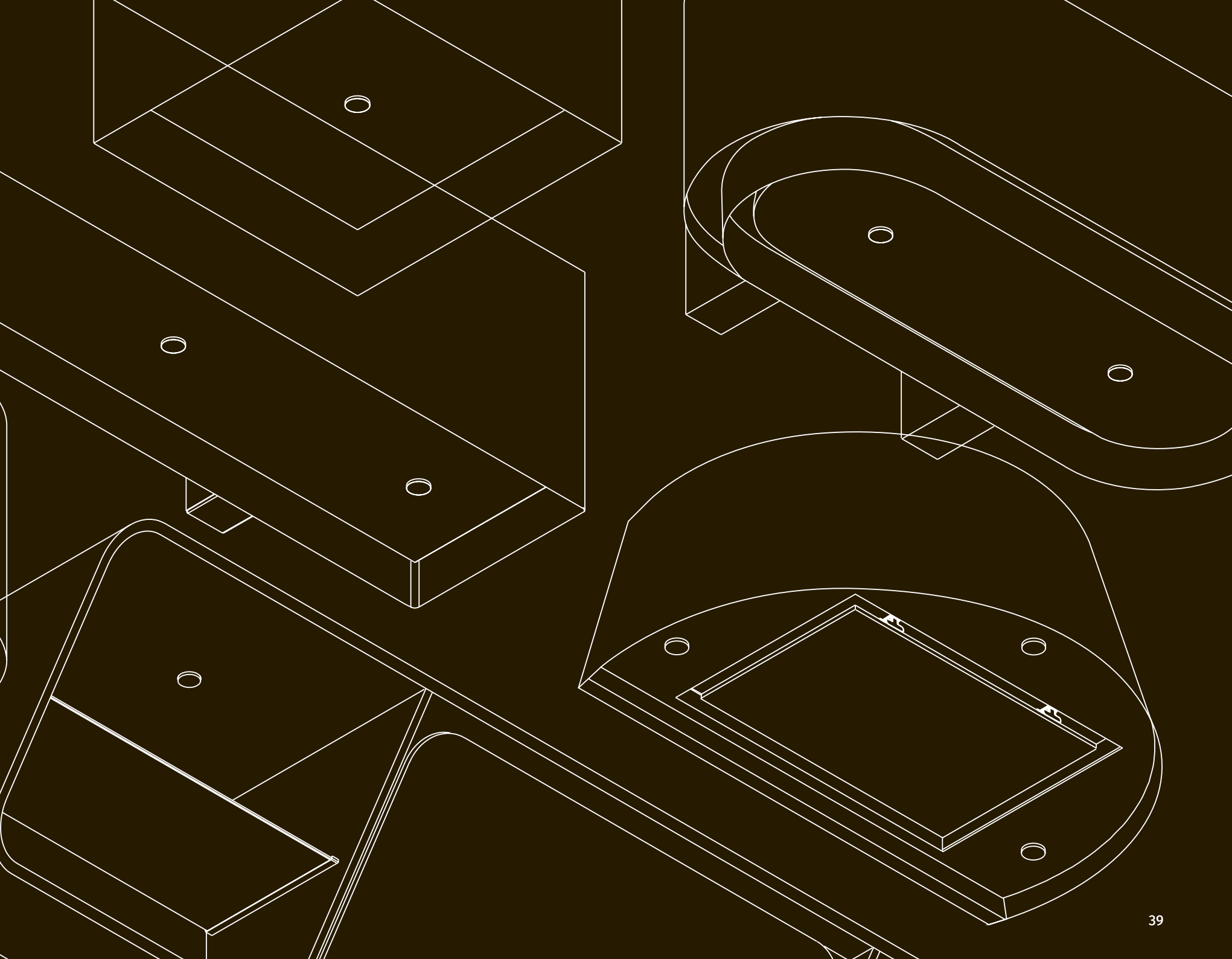

RECIRCULATIE

Een afzuigunit kan kookluchten afvoeren naar buiten via een kanaal en een gat in de muur of het dak. Echter wordt steeds vaker gekozen voor een afzuigunit die deze lucht filtert en terug de keuken in blaast. De lucht wordt op deze manier gerecirculeerd. In de nieuwe, energiezuinige huizen is men verplicht te werken met een recirculerende afzuigunit die zuinig met lucht *(energie)* omgaat. Kan men kiezen en valt de keuze op recirculatie, komt dat vanwege drie redenen:

- Het design van de afzuigunit is veel eleganter als grote schachten ontbreken.
- De afzuigunit is milieuvriendelijk doordat de warme lucht binnen blijft.
- De capaciteit van de afzuigunit met de door ons geleverde filters is goed.

Op de markt zijn meerdere filters te verkrijgen die kookluchten zuiveren. Wij bieden drie filters aan waarbij wij kunnen garanderen dat de kookluchten geëlimineerd worden.
Een koolstoffilter, een plasmafilter-basis en plasmafilter-plus. Hiernaast wordt het verschil toegelicht.

RECIRCULEREN MET KOOLSTOF
De lucht wordt door het filter geleid en het koolstof bindt de lastige geurtjes aan zich. Als de kooklucht het filter is gepasseerd is het grotendeels olie, vet en geurvrij en wordt terug de ruimte in geblazen. De geabsorbeerde olie en vetdeeltjes zorgen er echter ook voor dat het filter dicht slibt en de werking van koolstof niet oneindig doorgaat. Dat betekent dat het filter regelmatig vernieuwd moet worden.

RECIRCULEREN MET EEN PLASMAFILTER-BASIS
Het plasmafilter-basis heeft 1 functie, namelijk het verwijderen van geuren. Zodra de lucht het filter in komt, detecteert een sensor de luchtstroming en activeert hij de plasma generator. Plasma elimineert direct de geuren.
De aangezogen verontreinigde lucht *(geuren)* wordt door middel van een natuurlijke reactie omgezet in schone lucht en CO^2. De gefilterde *(gerecirculeerde)* schone lucht wordt terug geblazen in de ruimte. Plasma verandert als het ware de DNA structuur van een geur.

RECIRCULEREN MET EEN PLASMAFILTER-PLUS
Het elektronische plasmafilter-plus heeft 2 functies:

- Aan de ene kant verwijdert ze de geurtjes d.m.v. de plasma generator. Zodra de lucht het filter in komt, detecteert een sensor de luchtstroming en activeert hij de plasma generator. Plasma elimineert direct de geuren. De aangezogen verontreinigde lucht *(pollen, geuren etc.)* wordt door middel van een natuurlijke reactie omgezet in schone lucht en CO^2. De gefilterde *(gerecirculeerde)* schone lucht wordt terug geblazen in de ruimte. Plasma verandert als het ware de DNA structuur van een geur.
- Naast geurverwijdering elimineert het plasmafilter-plus ook bacteriën, virussen, vet, pollen en fijnstof. De vetdeeltjes die niet worden tegengehouden door het vetfilter, gaan het plasmafilter in en worden opgeslagen in de wanden van het filter. Dit gebeurt ook met de bacteriën, virussen, pollen en fijnstof.
  Die wanden staan continu onder hoogspanning, zolang de afzuigunit aan staat. Deze opgeslagen deeltjes worden beetje bij beetje geëlimineerd, zodat het filter elke dag optimaal kan presteren.

RECIRCULATIE

In alle gevallen is het heel belangrijk om de afzuigunit na het koken nog een tijd aan te laten om de restgeuren te vangen én *(in het geval van een plasmafilter-plus)*, om de vetten in het filter te verwijderen. Dit kan variëren van een half uur tot een uur, afhankelijk van de kookgewoontes.

Door de afzuigunit nog geruime tijd na te laten lopen, voorkomt u bij het plasmafilter-plus dat het verzadigd raakt met vet en er alsnog geuren uit de afzuigunit door het plasmafilter komen.

Bij normaal gebruik kan het koolstoffilter 2,5/3 jaar mee, het plasmafilter-basis zal ca. 3 tot 5 jaar functioneren en het plasmafilter-plus ca. 10 tot 12 jaar optimaal presteren, zonder onderhoud.

Een afzuigunit die recirculeert heeft de volgende gebruiksaanwijzingen:

- Voordat u gaat koken dient een luchtstroom op gang te komen. Dit gebeurt wanneer u de motor op stand 1 zet.
- Tijdens het koken kan de motorstand verhoogd worden naar stand 2. Niet hoger, want dat komt de filtering niet ten goede. Hoe sneller de lucht door de filter stroomt, hoe minder tijd het filter heeft om de lucht te zuiveren.
- Bent u klaar met koken, laat u de motor nog een tijdje draaien op stand 1.
- Zet de motor pas uit wanneer al het eten uit de keuken is, dus bijvoorbeeld nadat de vaat is weggewerkt.
- Om het plasmafilter-plus goed te reinigen i.v.m. vet, is het advies om ieder half jaar de motor 6 tot 8 uur aan te laten staan op stand 1.

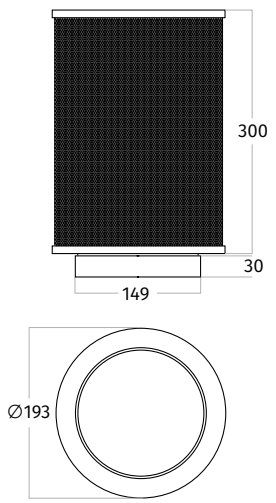	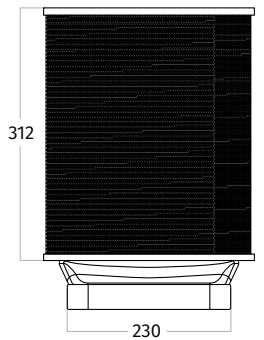	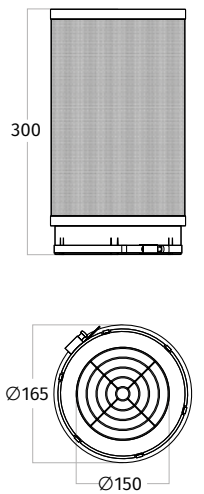	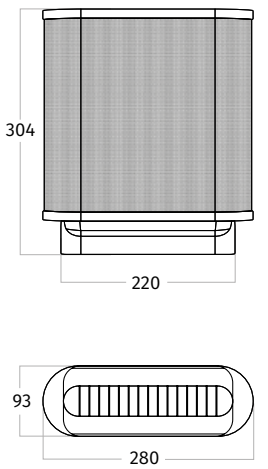	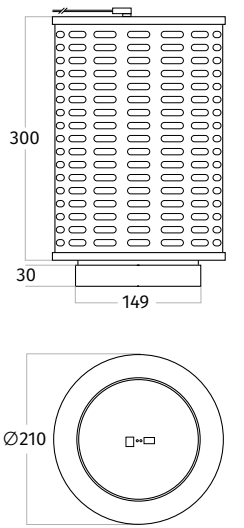	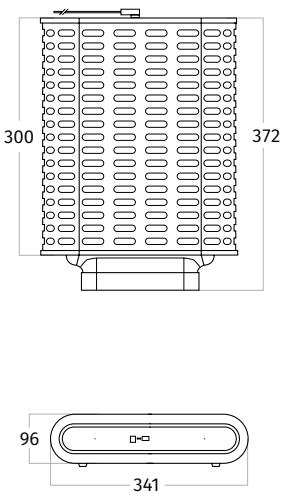
99202.27 koolstoffilter rond PRIJS € 229,00	**99202.28** koolstoffilter plat PRIJS € 279,00	**99202.12** plasmafilter-basis rond PRIJS € 399,00	**99202.13** plasmafilter-basis plat PRIJS € 499,00	**99202.02** plasmafilter-plus rond PRIJS € 749,00	**99202.04** plasmafilter-plus plat PRIJS € 849,00

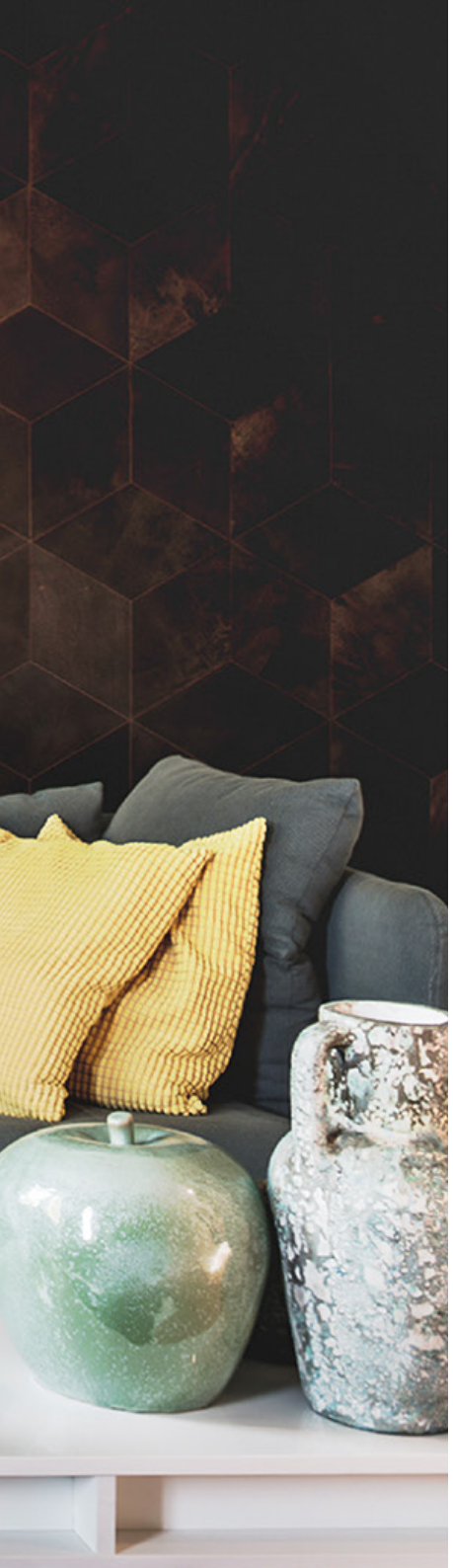

ALPHENBERG LEDER

De uitstraling van leder is stoer maar tegelijkertijd ook chique, tijdloos en toch modern. Leder past in ieder interieur. De bijzondere kwaliteiten en eigenschappen maken dit materiaal geschikt voor toepassing op o.a. meubels, deuren en haarden maar ook op onverwachte designelementen in bijvoorbeeld de keuken. Leder is de passie van Alphenberg. En die delen we graag met u.

Wave is elke dag bezig met het toepassen van verschillende materialen op onze design elementen, waaronder leder. Zo ontwikkelden we samen met Alphenberg de met leder beklede afzuigunit. Een prachtig staaltje vakmanschap. De perfecte combinatie van ontwerp en techniek. Toegepast op een ruim aantal verschillende modellen.

Alphenberg is de specialist in leder en high-end toepassingen van leder in het interieur en van die kennis maken we graag gebruik.

TUNDRA **CHOCLAT**

PAMPAS **DOLPHIN**

PAMPAS **MORO**

PAMPAS **PITCH BLACK**

PAMPAS **STRAW**

PAMPAS **MESSING METALLIC**

PAMPAS **KOPER METALLIC**

PAMPAS **ZWART METALLIC**

TUNDRA **CLAY**

TUNDRA **OFF BLACK**

TUNDRA **GREY**

TUNDRA **STONE**

TUNDRA **TITANIUM**

ALPHENBERG®
leather
THE ORIGINAL

1120

LAMP 7611 LEDER PAMPAS MORO + RVS

1116 WAND MODEL | afvoer & recirculatie | 450 mm

ENERGIELABEL

A

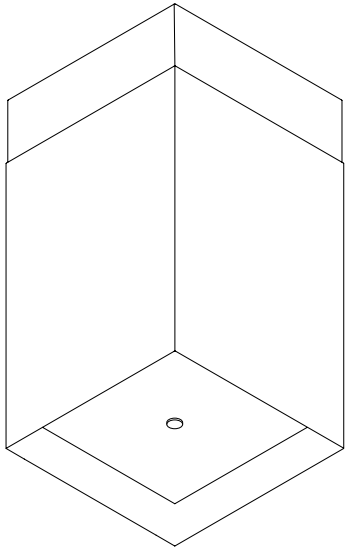

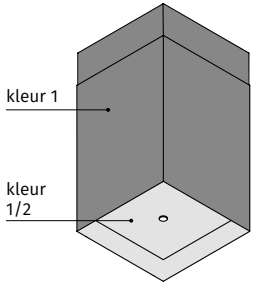

3D-aanzicht

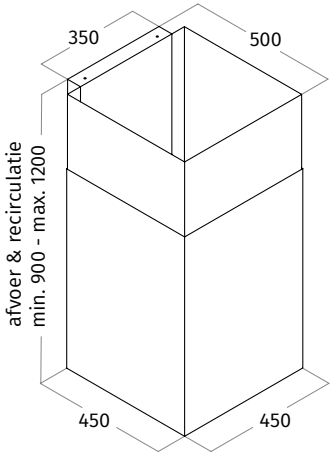

zijaanzicht

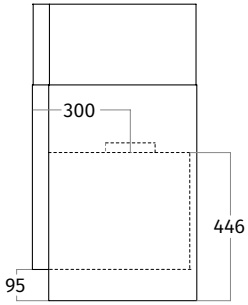

vooraanzicht

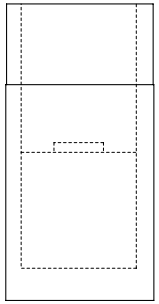

onderaanzicht

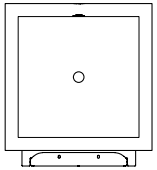

CODE	AFMETING	UITVOERING	PRIJS IN €
1116.10	450 mm	RVS	1.895,00
1116.30	450 mm	wit - RAL 9016 mat	2.095,00
1116.31	450 mm	zwart - RAL 9017 mat	2.095,00
1116.35	450 mm	kleur naar keuze *(mat/glanzend)*	2.295,00
1116.36	450 mm	2 kleuren naar keuze *(mat/glanzend)*	2.395,00
UITVOERING			
VASTE INTERNE MOTOR	850 m³/h - 58 dBA - max. 250 W		
AFSTANDSBEDIENING	3 standen + intensief + timer		
VETFILTER(S)	1 x aluminium filter + randafzuiging		
VERLICHTING	1 x 4,5 W dimbare LED 2700 Kelvin		
GEWICHT	ca. 33 kg		
OPTIONEEL			
MOTORLOOS	te combineren met bijbehorende externe motoren 6636, 6637, 6639, 6694 en 6697 zie wavedesign.nl		
RECIRCULATIE	op basis van koolstoffilter of plasmafilter		
ACCESSOIRES			
99202.27	long-life koolstoffilter rond		229,00
99202.12	plasmafilter-basis rond		399,00
99202.02	plasmafilter-plus rond		749,00
AANVULLENDE INFORMATIE			
model is voorzien van interne stopcontact t.b.v. een plasmafilter.			
tussenruimte onderzijde model en werkblad minimaal 650 mm - maximaal 900 mm.			
breedte kookplaat maximaal 600 mm.			

1119 WAND MODEL | recirculatie | 900 mm

OPTIONEEL IN LEDER

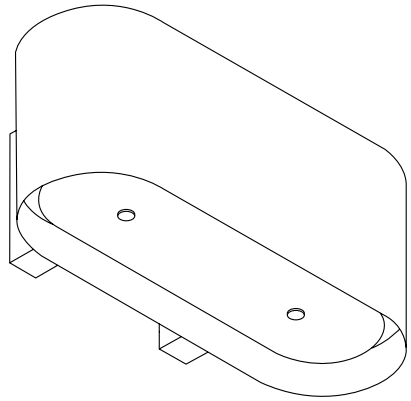

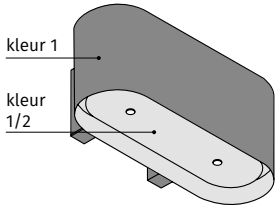

3D-aanzicht

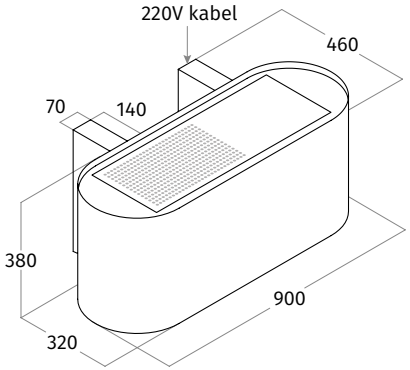

achteraanzicht

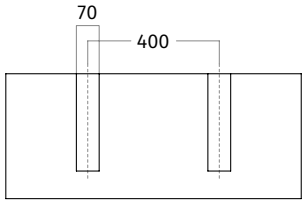

onderaanzicht

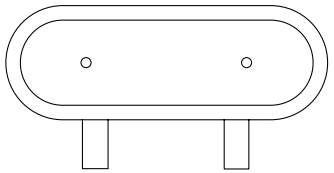

vooraanzicht

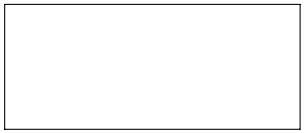

zijaanzicht

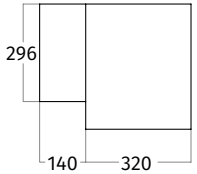

LEDEREN BEKLEDING

CODE	AFMETING	UITVOERING	PRIJS IN €
1119.00	900 mm	RVS	3.095,00
1119.20	900 mm	wit - RAL 9016 mat	3.295,00
1119.26	900 mm	zwart - RAL 9017 mat	3.295,00
1119.21	900 mm	kleur naar keuze *(mat/glanzend)*	3.495,00
1119.22	900 mm	2 kleuren naar keuze *(mat/glanzend)*	3.595,00
1119.40	900 mm	geschikt voor lederen bekleding - RVS	3.295,00
1119.41	900 mm	geschikt voor lederen bekleding - kleur naar keuze *(mat/glanzend)*	3.495,00
UITVOERING			
VASTE INTERNE MOTOR	850 m³/h - 58 dBA - max. 250 W		
RECIRCULATIE	op basis van koolstoffilter of plasmafilter		
AFSTANDSBEDIENING	3 standen + intensief + timer		
VETFILTER(S)	2 x aluminium filter + randafzuiging		
VERLICHTING	2 x 4,5 W dimbare LEDs 2700 Kelvin		
GEWICHT	ca. 28 kg		
OPTIONEEL			
LEDEREN BEKLEDING	zie pagina 46 voor de mogelijkheden *(codes zie linker pagina).*		895,00
AFVOER	vraag naar de mogelijkheden.		
ACCESSOIRES			
99202.27	long-life koolstoffilter rond		229,00
99202.12	plasmafilter-basis rond		399,00
99202.02	plasmafilter-plus rond		749,00
AANVULLENDE INFORMATIE			
model is voorzien van interne stopcontact t.b.v. een plasmafilter.			
tussenruimte onderzijde model en werkblad minimaal 650 mm - maximaal 900 mm.			

1119 WAND MODEL | recirculatie | 1200 mm

OPTIONEEL IN LEDER

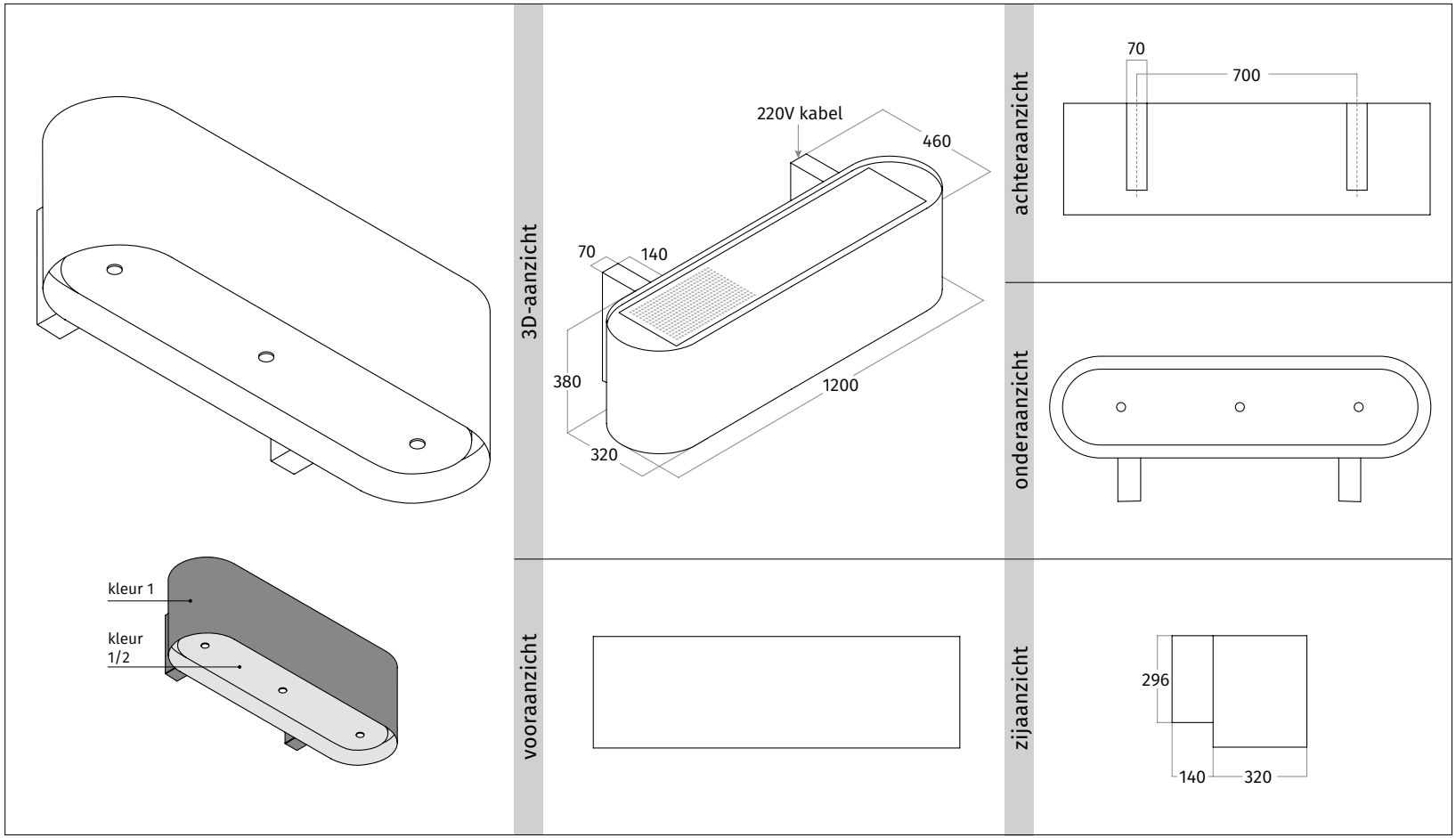

LEDEREN BEKLEDING

9111.18 TUNDRA CLAY	9111.16 TUNDRA OFF BLACK	9111.19 TUNDRA GREY	9111.29 TUNDRA STONE	9111.20 TUNDRA TITANIUM	9111.17 TUNDRA CHOCLAT	
9111.13 PAMPAS PITCHBLACK	9111.14 PAMPAS MORO	9111.22 PAMPAS DOLPHIN	9111.15 PAMPAS STRAW	9111.30 PAMPAS ZWART METALLIC	9111.31 PAMPAS KOPER METALLIC	9111.32 PAMPAS MESSING METALLIC

CODE	AFMETING	UITVOERING	PRIJS IN €
1119.01	1200 mm	RVS	3.295,00
1119.23	1200 mm	wit - RAL 9016 mat	3.495,00
1119.27	1200 mm	zwart - RAL 9017 mat	3.495,00
1119.24	1200 mm	kleur naar keuze *(mat/glanzend)*	3.695,00
1119.25	1200 mm	2 kleuren naar keuze *(mat/glanzend)*	3.795,00
1119.43	1200 mm	geschikt voor lederen bekleding - RVS	3.495,00
1119.44	1200 mm	geschikt voor lederen bekleding - kleur naar keuze *(mat/glanzend)*	3.695,00
UITVOERING			
VASTE INTERNE MOTOR	850 m³/h - 58 dBA - max. 250 W		
RECIRCULATIE	op basis van koolstoffilter of plasmafilter		
AFSTANDSBEDIENING	3 standen + intensief + timer		
VETFILTER(S)	3 x aluminium filter + randafzuiging		
VERLICHTING	3 x 4,5 W dimbare LEDs 2700 Kelvin		
GEWICHT	ca. 33 kg		
OPTIONEEL			
LEDEREN BEKLEDING	zie pagina 46 voor de mogelijkheden *(codes zie linker pagina).*		1095,00
AFVOER	vraag naar de mogelijkheden.		
ACCESSOIRES			
99202.27	long-life koolstoffilter rond		229,00
99202.12	plasmafilter-basis rond		399,00
99202.02	plasmafilter-plus rond		749,00
AANVULLENDE INFORMATIE			
model is voorzien van interne stopcontact t.b.v. een plasmafilter.			
tussenruimte onderzijde model en werkblad minimaal 650 mm - maximaal 900 mm.			

1120 WAND MODEL | recirculatie | 900 mm

OPTIONEEL IN LEDER

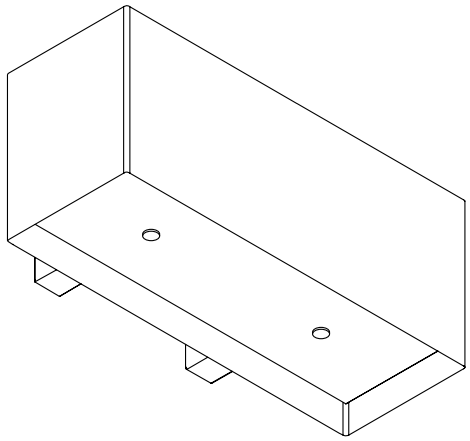

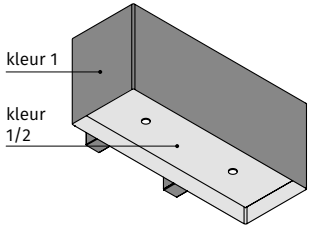

3D-aanzicht

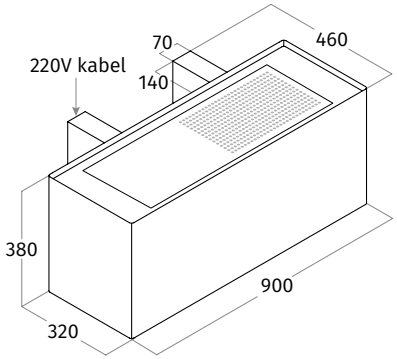

achteraanzicht

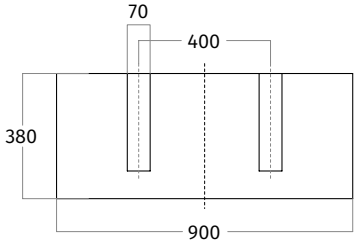

onderaanzicht

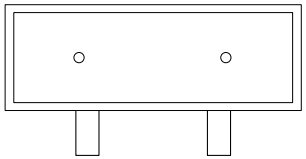

vooraanzicht

zijaanzicht

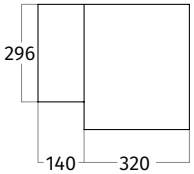

LEDEREN BEKLEDING

9112.06 TUNDRA CLAY	9112.04 TUNDRA OFF BLACK	9112.07 TUNDRA GREY	9112.25 TUNDRA STONE	9112.08 TUNDRA TITANIUM	9112.05 TUNDRA CHOCLAT
9112.01 PAMPAS PITCHBLACK	9112.02 PAMPAS MORO	9112.10 PAMPAS DOLPHIN	9112.03 PAMPAS STRAW	9112.26 PAMPAS ZWART METALLIC	9112.27 PAMPAS KOPER METALLIC	9112.28 PAMPAS MESSING METALLIC

CODE	AFMETING	UITVOERING	PRIJS IN €
1120.00	900 mm	RVS	2.995,00
1120.20	900 mm	wit - RAL 9016 mat	3.195,00
1120.26	900 mm	zwart - RAL 9017 mat	3.195,00
1120.21	900 mm	kleur naar keuze *(mat/glanzend)*	3.395,00
1120.22	900 mm	2 kleuren naar keuze *(mat/glanzend)*	3.495,00
1120.40	900 mm	geschikt voor lederen bekleding - RVS	3.195,00
1120.41	900 mm	geschikt voor lederen bekleding - kleur naar keuze *(mat/glanzend)*	3.395,00
UITVOERING			
VASTE INTERNE MOTOR	850 m³/h - 58 dBA - max. 250 W		
RECIRCULATIE	op basis van koolstoffilter of plasmafilter		
AFSTANDSBEDIENING	3 standen + intensief + timer		
VETFILTER(S)	3 x aluminium filter + randafzuiging		
VERLICHTING	2 x 4,5 W dimbare LEDs 2700 Kelvin		
GEWICHT	ca. 21 kg		
OPTIONEEL			
LEDEREN BEKLEDING	zie pagina 46 voor de mogelijkheden *(codes zie linker pagina).*		895,00
AFVOER	vraag naar de mogelijkheden.		
ACCESSOIRES			
99202.27	long-life koolstoffilter rond		229,00
99202.12	plasmafilter-basis rond		399,00
99202.02	plasmafilter-plus rond		749,00
AANVULLENDE INFORMATIE			
model is voorzien van interne stopcontact t.b.v. een plasmafilter.			
tussenruimte onderzijde model en werkblad minimaal 650 mm - maximaal 900 mm.			

1120 WAND MODEL | recirculatie | 1200 mm

OPTIONEEL IN LEDER

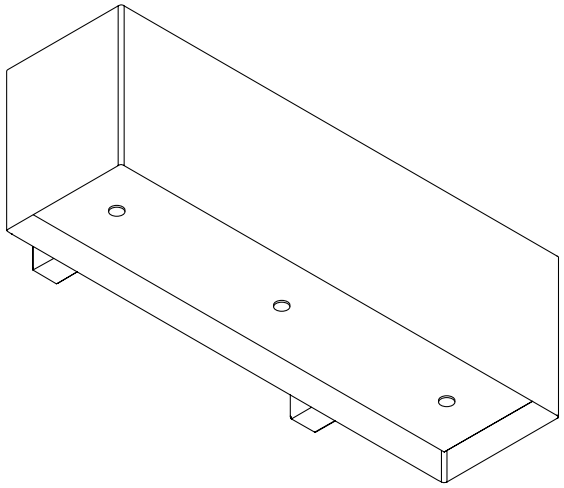

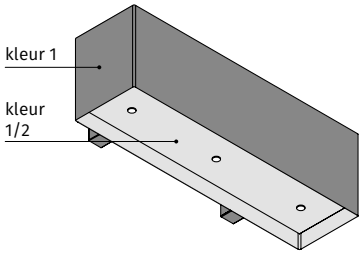

3D-aanzicht

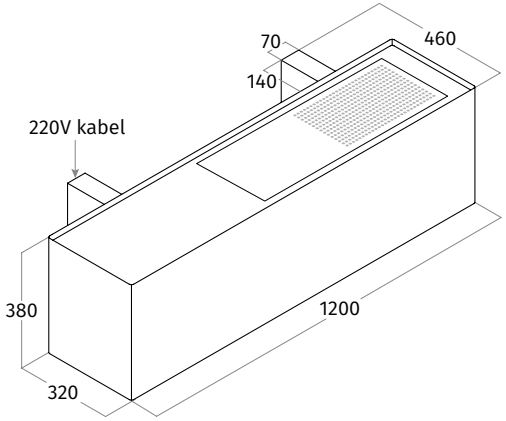

achteraanzicht

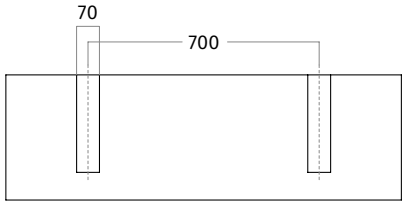

onderaanzicht

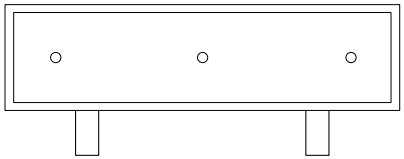

vooraanzicht

zijaanzicht

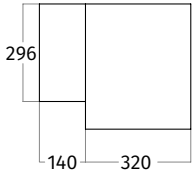

LEDEREN BEKLEDING

9112.18 TUNDRA CLAY	9112.16 TUNDRA OFF BLACK	9112.19 TUNDRA GREY	9112.29 TUNDRA STONE	9112.20 TUNDRA TITANIUM	9112.17 TUNDRA CHOCLAT
9112.13 PAMPAS PITCHBLACK	9112.14 PAMPAS MORO	9112.22 PAMPAS DOLPHIN	9112.15 PAMPAS STRAW	9112.30 PAMPAS ZWART METALLIC	9112.31 PAMPAS KOPER METALLIC	9112.32 PAMPAS MESSING METALLIC

CODE	AFMETING	UITVOERING	PRIJS IN €
1120.01	1200 mm	RVS	3.195,00
1120.23	1200 mm	wit - RAL 9016 mat	3.395,00
1120.27	1200 mm	zwart - RAL 9017 mat	3.395,00
1120.24	1200 mm	kleur naar keuze *(mat/glanzend)*	3.595,00
1120.25	1200 mm	2 kleuren naar keuze *(mat/glanzend)*	3.695,00
1120.43	1200 mm	geschikt voor lederen bekleding - RVS	3.395,00
1120.44	1200 mm	geschikt voor lederen bekleding - kleur naar keuze *(mat/glanzend)*	3.595,00
UITVOERING			
VASTE INTERNE MOTOR	850 m³/h - 58 dBA - max. 250 W		
RECIRCULATIE	op basis van koolstoffilter of plasmafilter		
AFSTANDSBEDIENING	3 standen + intensief + timer		
VETFILTER(S)	3 x aluminium filter + randafzuiging		
VERLICHTING	3 x 4,5 W dimbare LEDs 2700 Kelvin		
GEWICHT	ca. 37 kg		
OPTIONEEL			
LEDEREN BEKLEDING	zie pagina 46 voor de mogelijkheden *(codes zie linker pagina).*		1095,00
AFVOER	vraag naar de mogelijkheden.		
ACCESSOIRES			
99202.27	long-life koolstoffilter rond		229,00
99202.12	plasmafilter-basis rond		399,00
99202.02	plasmafilter-plus rond		749,00
AANVULLENDE INFORMATIE			
model is voorzien van interne stopcontact t.b.v. een plasmafilter.			
tussenruimte onderzijde model en werkblad minimaal 650 mm - maximaal 900 mm.			

1126 WAND MODEL | afvoer & recirculatie | 500 mm

ENERGIELABEL

A

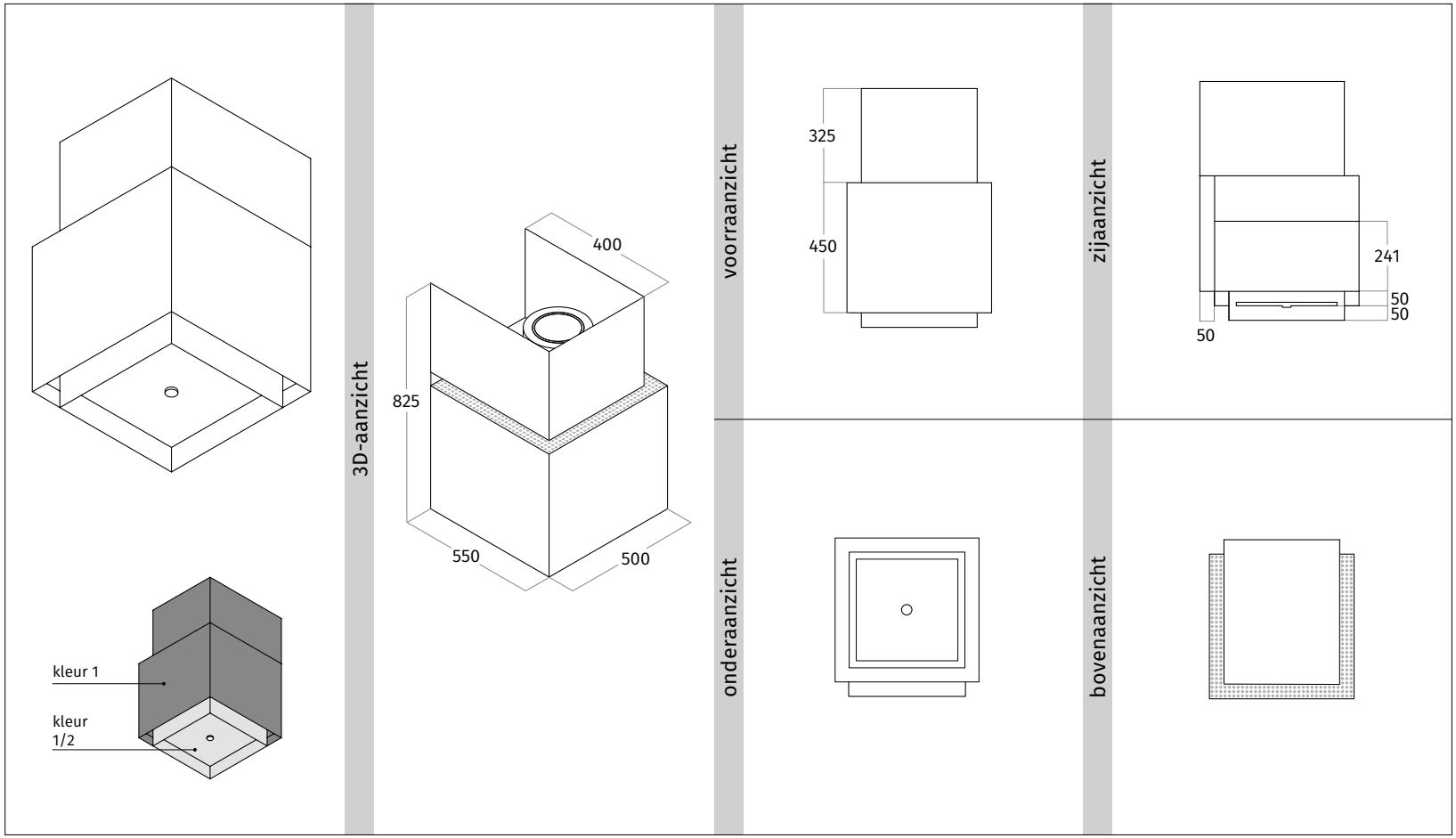

CODE	AFMETING	UITVOERING	PRIJS IN €
1126.10	500 mm	RVS	2.195,00
1126.30	500 mm	wit - RAL 9016 mat	2.395,00
1126.31	500 mm	zwart - RAL 9017 mat	2.395,00
1126.35	500 mm	kleur naar keuze *(mat/glanzend)*	2.595,00
1126.36	500 mm	2 kleuren naar keuze *(mat/glanzend)*	2.695,00
UITVOERING			
VASTE INTERNE MOTOR	850 m³/h - 58 dBA - max. 250 W		
RECIRCULATIE	op basis van koolstoffilter of plasmafilter		
AFSTANDSBEDIENING	3 standen + intensief + timer		
VETFILTER(S)	1 x aluminium filter + randafzuiging		
VERLICHTING	1 x 4,5 W dimbare LED 2700 Kelvin		
GEWICHT	ca. 24 kg		
OPTIONEEL			
MOTORLOOS	te combineren met bijbehorende externe motoren 6636, 6637, 6639, 6694 en 6697 zie wavedesign.nl		
RECIRCULATIE	op basis van koolstoffilter of plasmafilter		
ACCESSOIRES			
99202.27	long-life koolstoffilter rond		229,00
99202.12	plasmafilter-basis rond		399,00
99202.02	plasmafilter-plus rond		749,00
AANVULLENDE INFORMATIE			
model is voorzien van interne stopcontact t.b.v. een plasmafilter.			
tussenruimte onderzijde model en werkblad minimaal 650 mm - maximaal 900 mm.			
breedte kookplaat maximaal 600 mm.			

1129 WAND MODEL | recirculatie | 1000 mm

OPTIONEEL IN LEDER

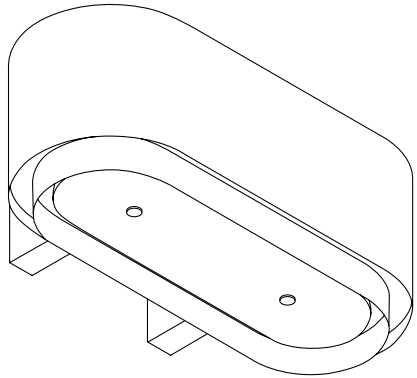

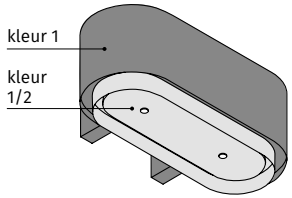

3D-aanzicht

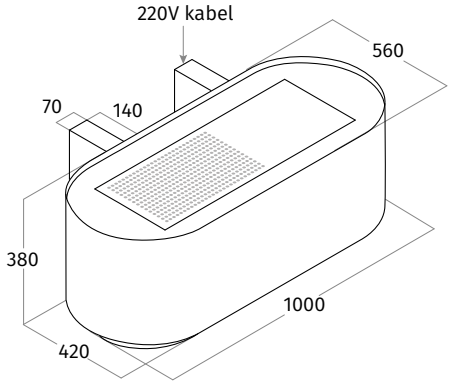

bovenaanzicht

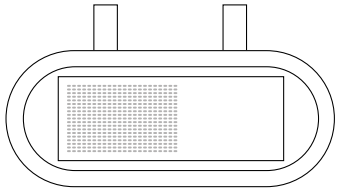

onderaanzicht

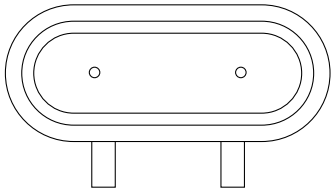

vooraanzicht

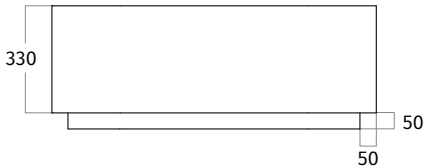

zijaanzicht

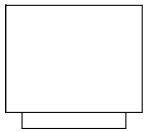

LEDEREN BEKLEDING

9129.06 TUNDRA CLAY	9129.04 TUNDRA OFF BLACK	9129.07 TUNDRA GREY	9129.10 TUNDRA STONE	9129.08 TUNDRA TITANIUM	9129.05 TUNDRA CHOCLAT
9129.01 PAMPAS PITCHBLACK	9129.02 PAMPAS MORO	9129.09 PAMPAS DOLPHIN	9129.03 PAMPAS STRAW	9129.11 PAMPAS ZWART METALLIC	9129.12 PAMPAS KOPER METALLIC	9129.13 PAMPAS MESSING METALLIC

CODE	AFMETING	UITVOERING	PRIJS IN €
1129.00	1000 mm	RVS	3.395,00
1129.20	1000 mm	wit - RAL 9016 mat	3.595,00
1129.21	1000 mm	zwart - RAL 9017 mat	3.595,00
1129.22	1000 mm	kleur naar keuze *(mat/glanzend)*	3.795,00
1129.23	1000 mm	2 kleuren naar keuze *(mat/glanzend)*	3.895,00
1129.40	1000 mm	geschikt voor lederen bekleding - RVS	3.595,00
1129.41	1000 mm	geschikt voor lederen bekleding - kleur naar keuze *(mat/glanzend)*	3.795,00
UITVOERING			
VASTE INTERNE MOTOR	850 m³/h - 58 dBA - max. 250 W		
RECIRCULATIE	op basis van koolstoffilter of plasmafilter		
AFSTANDSBEDIENING	3 standen + intensief + timer		
VETFILTER(S)	2 x aluminium filter + randafzuiging		
VERLICHTING	2 x 4,5 W dimbare LEDs 2700 Kelvin		
GEWICHT	ca. 35 kg		
OPTIONEEL			
LEDEREN BEKLEDING	zie pagina 46 voor de mogelijkheden *(codes zie linker pagina).*		995,00
AFVOER	vraag naar de mogelijkheden.		
ACCESSOIRES			
99202.27	long-life koolstoffilter rond		229,00
99202.12	plasmafilter-basis rond		399,00
99202.02	plasmafilter-plus rond		749,00
AANVULLENDE INFORMATIE			
model is voorzien van interne stopcontact t.b.v. een plasmafilter.			
tussenruimte onderzijde model en werkblad minimaal 650 mm - maximaal 900 mm.			

1129 WAND MODEL | recirculatie | 1300 mm

OPTIONEEL IN LEDER

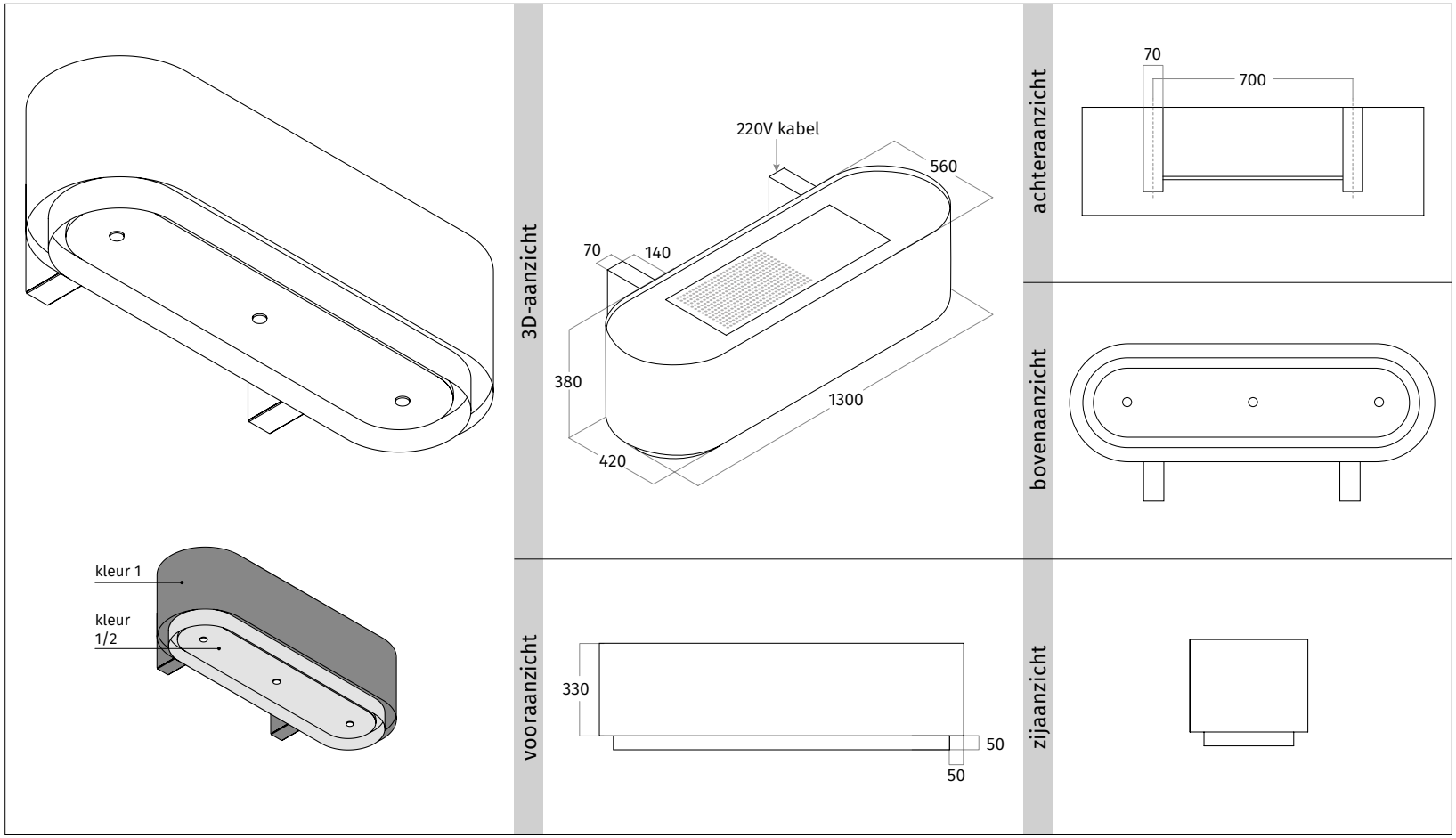

LEDEREN BEKLEDING

9129.19 TUNDRA CLAY	9129.17 TUNDRA OFF BLACK	9129.20 TUNDRA GREY	9129.23 TUNDRA STONE	9129.21 TUNDRA TITANIUM	9129.18 TUNDRA CHOCLAT	
9129.14 PAMPAS PITCHBLACK	9129.15 PAMPAS MORO	9129.22 PAMPAS DOLPHIN	9129.16 PAMPAS STRAW	9129.24 PAMPAS ZWART METALLIC	9129.25 PAMPAS KOPER METALLIC	9129.26 PAMPAS MESSING METALLIC

CODE	AFMETING	UITVOERING	PRIJS IN €
1129.01	1300 mm	RVS	3.595,00
1129.24	1300 mm	wit - RAL 9016 mat	3.795,00
1129.25	1300 mm	zwart - RAL 9017 mat	3.795,00
1129.26	1300 mm	kleur naar keuze *(mat/glanzend)*	3.995,00
1129.27	1300 mm	2 kleuren naar keuze *(mat/glanzend)*	4.095,00
1129.42	1300 mm	geschikt voor lederen bekleding - RVS	3.795,00
1129.43	1300 mm	geschikt voor lederen bekleding - kleur naar keuze *(mat/glanzend)*	3.995,00
UITVOERING			
VASTE INTERNE MOTOR	850 m³/h - 58 dBA - max. 250 W		
RECIRCULATIE	op basis van koolstoffilter of plasmafilter		
AFSTANDSBEDIENING	3 standen + intensief + timer		
VETFILTER(S)	2 x aluminium filter + randafzuiging		
VERLICHTING	2 x 4,5 W dimbare LEDs 2700 Kelvin		
GEWICHT	ca. 37 kg		
OPTIONEEL			
LEDEREN BEKLEDING	zie pagina 46 voor de mogelijkheden *(codes zie linker pagina).*		1195,00
AFVOER	vraag naar de mogelijkheden.		
ACCESSOIRES			
99202.27	long-life koolstoffilter rond		229,00
99202.12	plasmafilter-basis rond		399,00
99202.02	plasmafilter-plus rond		749,00
AANVULLENDE INFORMATIE			
model is voorzien van interne stopcontact t.b.v. een plasmafilter.			
tussenruimte onderzijde model en werkblad minimaal 650 mm - maximaal 900 mm.			

1130 WAND MODEL | recirculatie | 1000 mm

OPTIONEEL IN LEDER

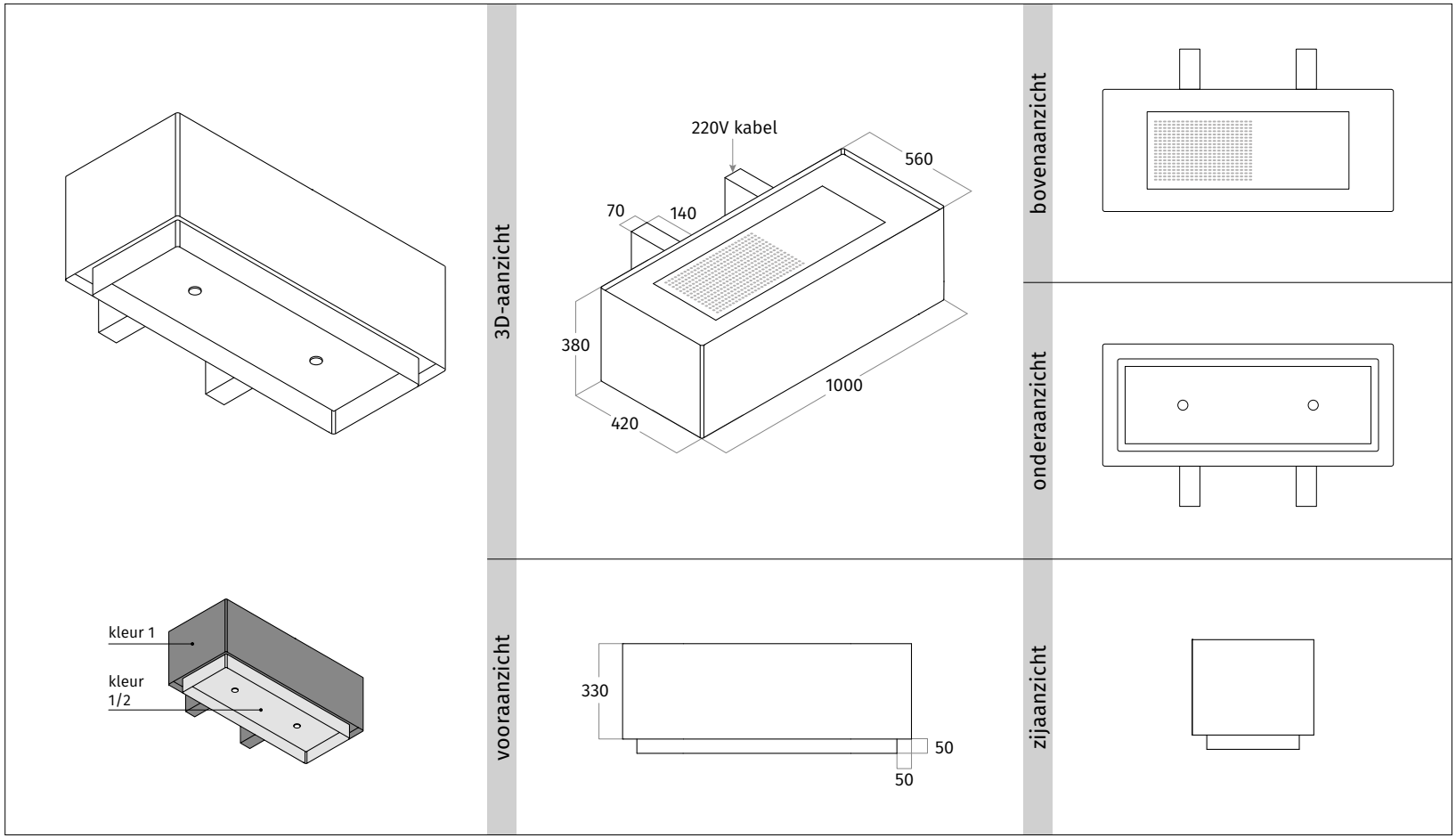

LEDEREN BEKLEDING

CODE	AFMETING	UITVOERING	PRIJS IN €
1130.00	1000 mm	RVS	3.295,00
1130.20	1000 mm	wit - RAL 9016 mat	3.495,00
1130.21	1000 mm	zwart - RAL 9017 mat	3.495,00
1130.22	1000 mm	kleur naar keuze *(mat/glanzend)*	3.695,00
1130.23	1000 mm	2 kleuren naar keuze *(mat/glanzend)*	3.795,00
1130.40	1000 mm	geschikt voor lederen bekleding - RVS	3.495,00
1130.41	1000 mm	geschikt voor lederen bekleding - kleur naar keuze *(mat/glanzend)*	3.695,00
UITVOERING			
VASTE INTERNE MOTOR	850 m³/h - 58 dBA - max. 250 W		
RECIRCULATIE	op basis van koolstoffilter of plasmafilter		
AFSTANDSBEDIENING	3 standen + intensief + timer		
VETFILTER(S)	3 x aluminium filter + randafzuiging		
VERLICHTING	2 x 4,5 W dimbare LEDs 2700 Kelvin		
GEWICHT	ca. 35 kg		
OPTIONEEL			
LEDEREN BEKLEDING	zie pagina 46 voor de mogelijkheden *(codes zie linker pagina).*		995,00
AFVOER	vraag naar de mogelijkheden.		
ACCESSOIRES			
99202.27	long-life koolstoffilter rond		229,00
99202.12	plasmafilter-basis rond		399,00
99202.02	plasmafilter-plus rond		749,00
AANVULLENDE INFORMATIE			
model is voorzien van interne stopcontact t.b.v. een plasmafilter.			
tussenruimte onderzijde model en werkblad minimaal 650 mm - maximaal 900 mm.			

1130 WAND MODEL | recirculatie | 1300 mm

OPTIONEEL IN LEDER

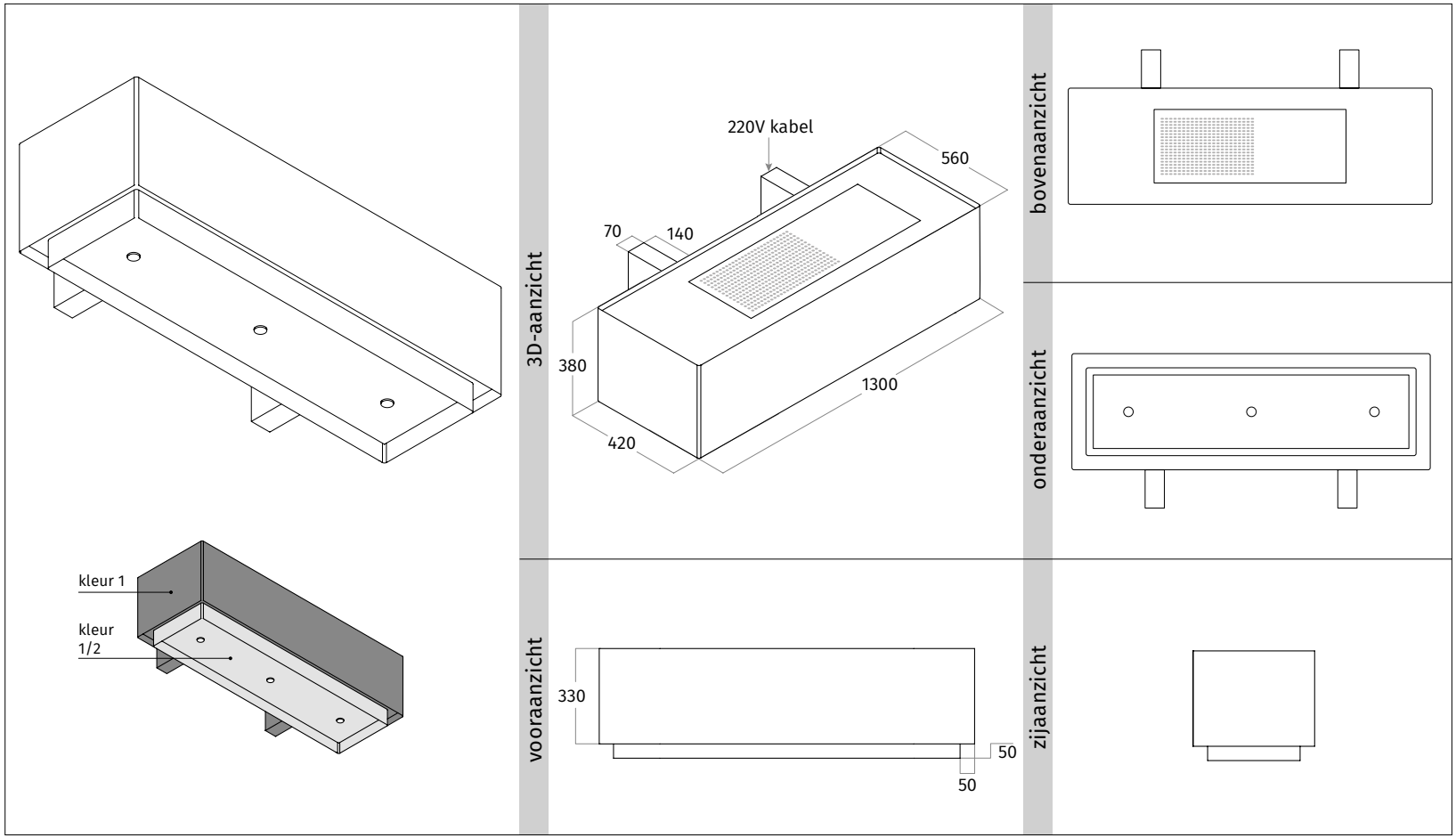

LEDEREN BEKLEDING

CODE	AFMETING	UITVOERING	PRIJS IN €
1130.01	1300 mm	RVS	3.495,00
1130.24	1300 mm	wit - RAL 9016 mat	3.695,00
1130.25	1300 mm	zwart - RAL 9017 mat	3.695,00
1130.26	1300 mm	kleur naar keuze *(mat/glanzend)*	3.895,00
1130.27	1300 mm	2 kleuren naar keuze *(mat/glanzend)*	3.995,00
1130.42	1300 mm	geschikt voor lederen bekleding - RVS	3.695,00
1130.43	1300 mm	geschikt voor lederen bekleding - kleur naar keuze *(mat/glanzend)*	3.895,00
UITVOERING			
VASTE INTERNE MOTOR	850 m³/h - 58 dBA - max. 250 W		
RECIRCULATIE	op basis van koolstoffilter of plasmafilter		
AFSTANDSBEDIENING	3 standen + intensief + timer		
VETFILTER(S)	3 x aluminium filter + randafzuiging		
VERLICHTING	3 x 4,5 W dimbare LEDs 2700 Kelvin		
GEWICHT	ca. 37 kg		
OPTIONEEL			
LEDEREN BEKLEDING	zie pagina 46 voor de mogelijkheden *(codes zie linker pagina).*		1195,00
AFVOER	vraag naar de mogelijkheden.		
ACCESSOIRES			
99202.27	long-life koolstoffilter rond		229,00
99202.12	plasmafilter-basis rond		399,00
99202.02	plasmafilter-plus rond		749,00
AANVULLENDE INFORMATIE			
model is voorzien van interne stopcontact t.b.v. een plasmafilter.			
tussenruimte onderzijde model en werkblad minimaal 650 mm - maximaal 900 mm.			

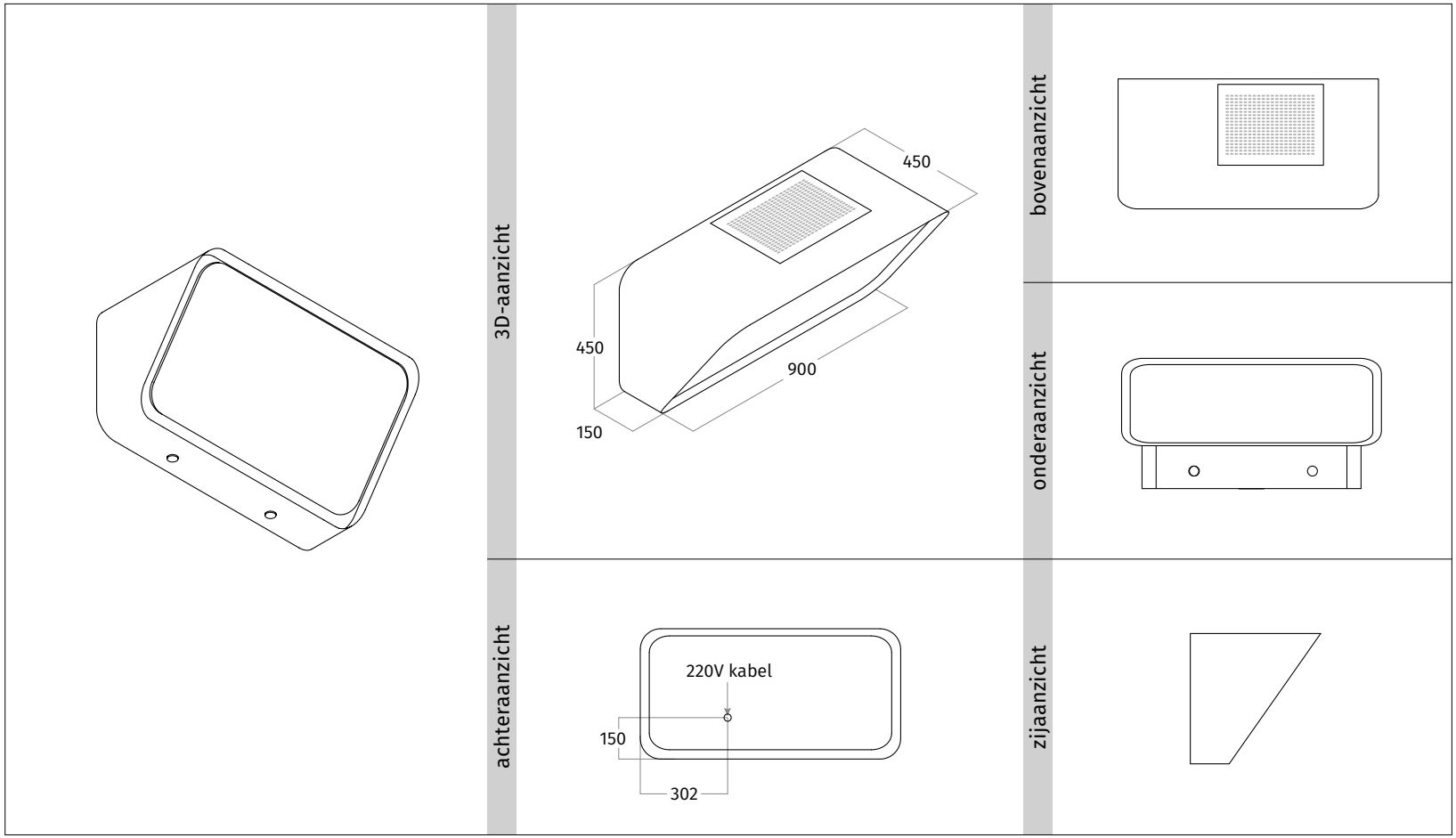
3D-aanzicht
450
450
900
150
achteraanzicht
220V kabel
150
302
bovenaanzicht
onderaanzicht
zijaanzicht

CODE	AFMETING	UITVOERING	PRIJS IN €
1265.20	900 mm	wit - RAL 9016 mat	2.495,00
1265.21	900 mm	zwart - RAL 9017 mat	2.495,00
1265.22	900 mm	kleur naar keuze *(mat/glanzend)*	2.695,00
UITVOERING			
VASTE INTERNE MOTOR	850 m³/h - 58 dBA - max. 250 W		
RECIRCULATIE	op basis van koolstoffilter of plasmafilter		
AFSTANDSBEDIENING	3 standen + intensief + timer		
VETFILTER(S)	3 x aluminium filter + randafzuiging		
VERLICHTING	2 x 4,5 W dimbare LEDs 2700 Kelvin		
GEWICHT	ca. 22 kg		
ACCESSOIRES			
99202.27	long-life koolstoffilter rond		229,00
99202.12	plasmafilter-basis rond		399,00
99202.02	plasmafilter-plus rond		749,00
AANVULLENDE INFORMATIE			
model is voorzien van interne stopcontact t.b.v. een plasmafilter.			
model is te verkrijgen in een afvoer versie. vraag naar de mogelijkheden.			
tussenruimte onderzijde model en werkblad minimaal 550 mm - maximaal 700 mm.			

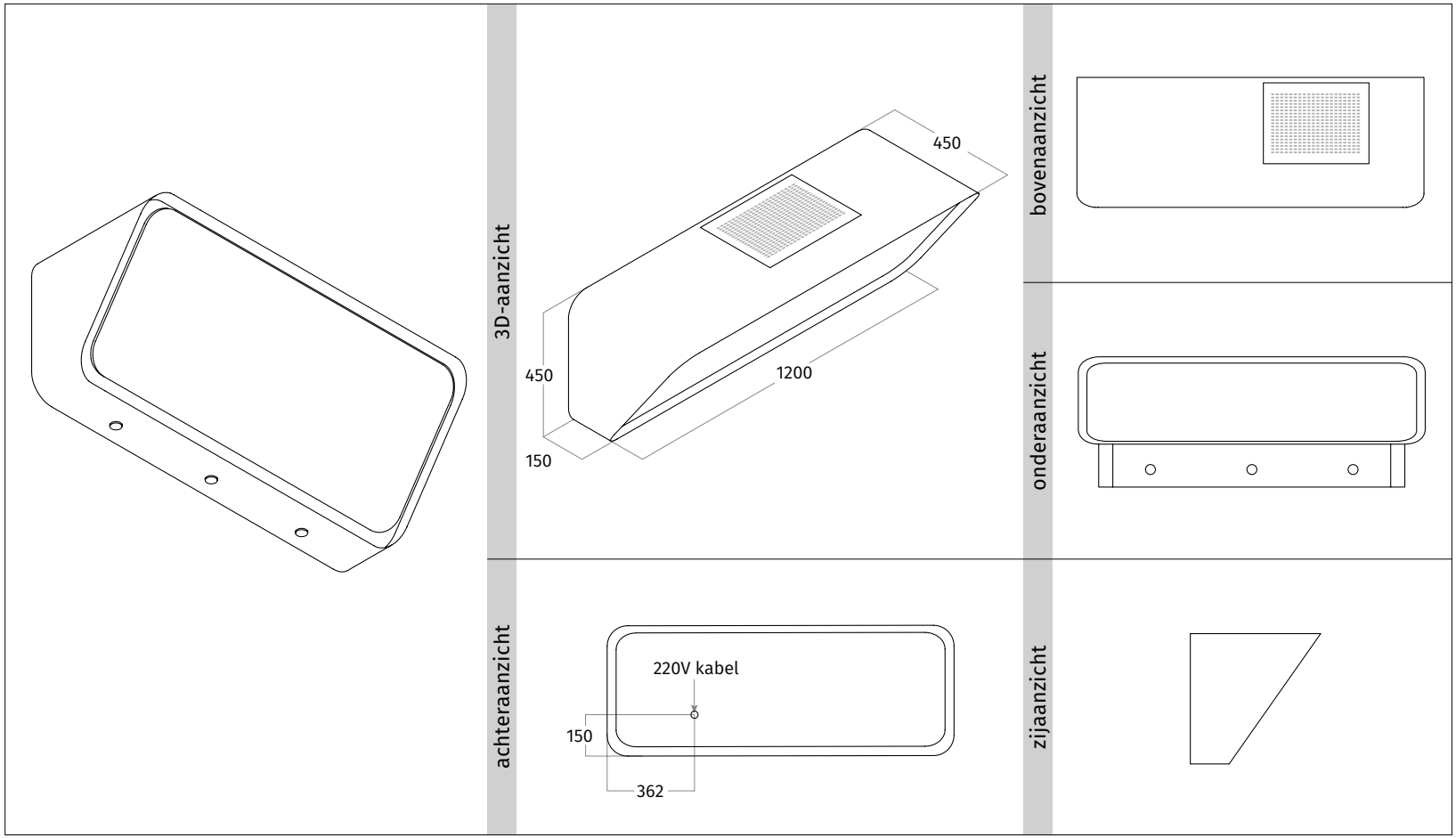
3D-aanzicht
450
450
1200
150
achteraanzicht
220V kabel
150
362
bovenaanzicht
onderaanzicht
zijaanzicht

CODE	AFMETING	UITVOERING	PRIJS IN €
1265.23	1200 mm	wit - RAL 9016 mat	2.695,00
1265.24	1200 mm	zwart - RAL 9017 mat	2.695,00
1265.25	1200 mm	kleur naar keuze *(mat/glanzend)*	2.895,00
UITVOERING			
VASTE INTERNE MOTOR	850 m³/h - 58 dBA - max. 250 W		
RECIRCULATIE	op basis van koolstoffilter of plasmafilter		
AFSTANDSBEDIENING	3 standen + intensief + timer		
VETFILTER(S)	3 x aluminium filter + randafzuiging		
VERLICHTING	3 x 4,5 W dimbare LED 2700 Kelvin		
GEWICHT	ca. 24 kg		
ACCESSOIRES			
99202.27	long-life koolstoffilter rond		229,00
99202.12	plasmafilter-basis rond		399,00
99202.02	plasmafilter-plus rond		749,00
AANVULLENDE INFORMATIE			
model is voorzien van interne stopcontact t.b.v. een plasmafilter.			
model is te verkrijgen in een afvoer versie. vraag naar de mogelijkheden.			
tussenruimte onderzijde model en werkblad minimaal 550 mm - maximaal 700 mm.			

1266 WAND MODEL | recirculatie | 1800 · 2100 · 2400 mm

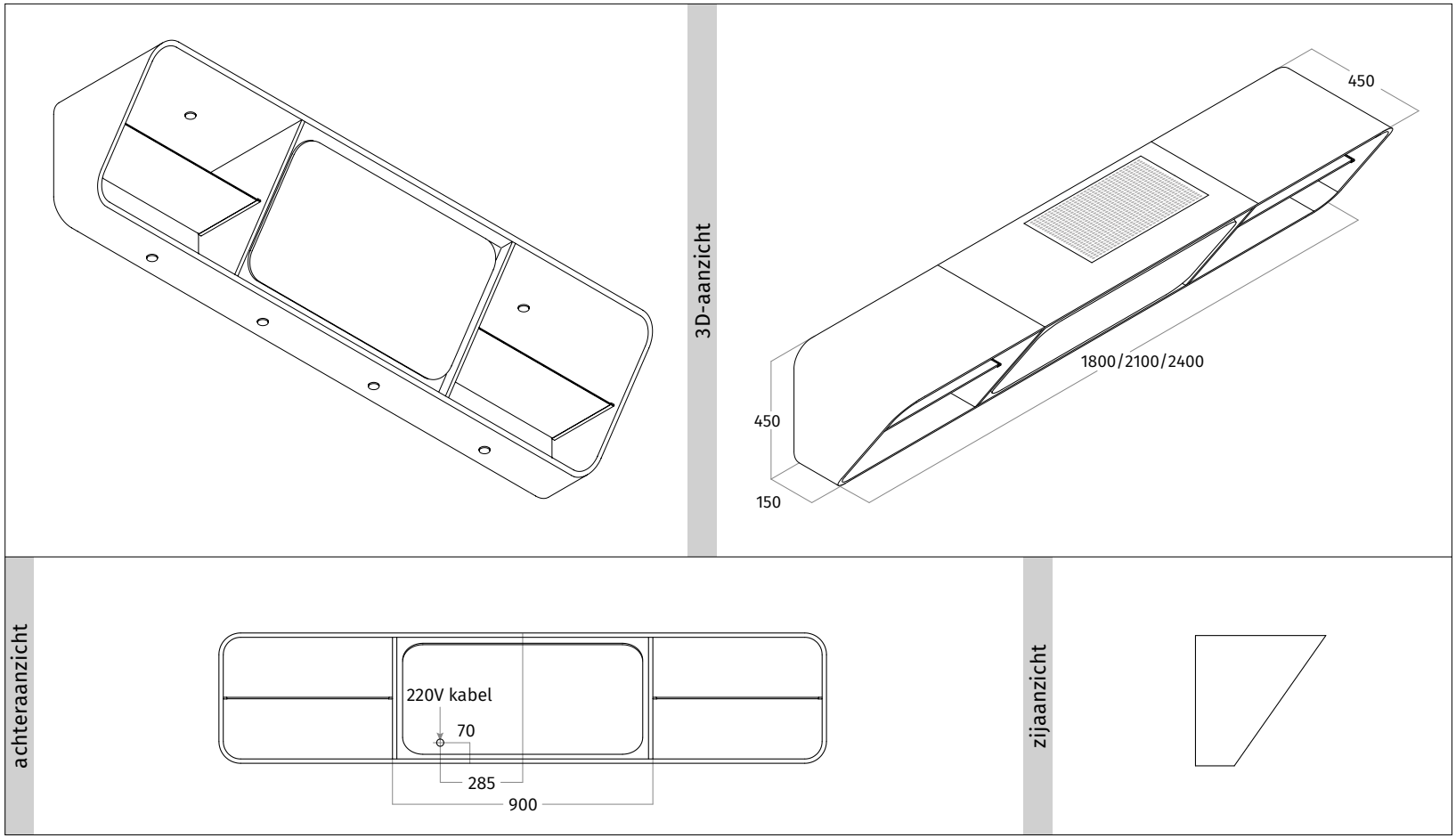

CODE	UITVOERING	PRIJS IN €
	1800 MM	
1266.20	wit - RAL 9016 mat	5.395,00
1266.21	zwart - RAL 9017 mat	5.395,00
1266.22	kleur naar keuze *(mat/glanzend)*	5.995,00
	2100 MM	
1266.23	wit - RAL 9016 mat	5.595,00
1266.24	zwart - RAL 9017 mat	5.595,00
1266.25	kleur naar keuze *(mat/glanzend)*	6.195,00
	2400 MM	
1266.26	wit - RAL 9016 mat	5.795,00
1266.27	zwart - RAL 9017 mat	5.795,00
1266.28	kleur naar keuze *(mat/glanzend)*	6.395,00
UITVOERING		
VASTE INTERNE MOTOR	850 m³/h - 58 dBA - max. 250 W	
RECIRCULATIE	op basis van koolstoffilter of plasmafilter	
AFSTANDSBEDIENING	3 standen + intensief + timer	
VETFILTER(S)	3 x aluminium filter + randafzuiging	
VERLICHTING	6 x 4,5 W dimbare LEDs 2700 Kelvin	
GEWICHT	ca. 44 kg *(1800 mm)* / ca. 46 kg *(2100 mm)* / ca. 48 kg *(2400 mm)*	
ACCESSOIRES		
99202.27	long-life koolstoffilter rond	229,00
99202.12	plasmafilter-basis rond	399,00
99202.02	plasmafilter-plus rond	749,00
AANVULLENDE INFORMATIE		
model is voorzien van interne stopcontact t.b.v. een plasmafilter.		
model is te verkrijgen in een afvoer versie. vraag naar de mogelijkheden.		
tussenruimte onderzijde model en werkblad minimaal 550 mm - maximaal 700 mm.		

1620 WAND MODEL | recirculatie | 900 mm

OPTIONEEL IN LEDER

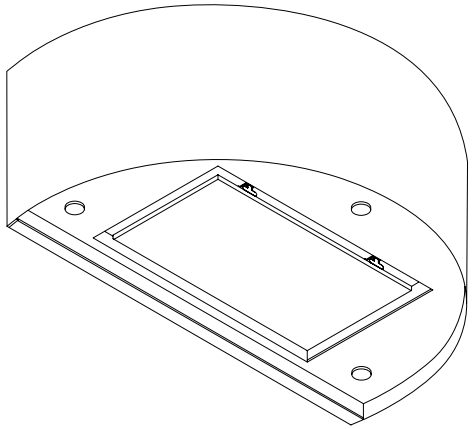

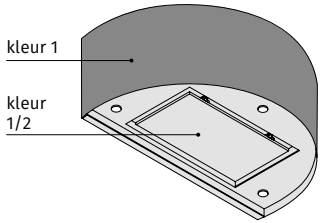

3D-aanzicht

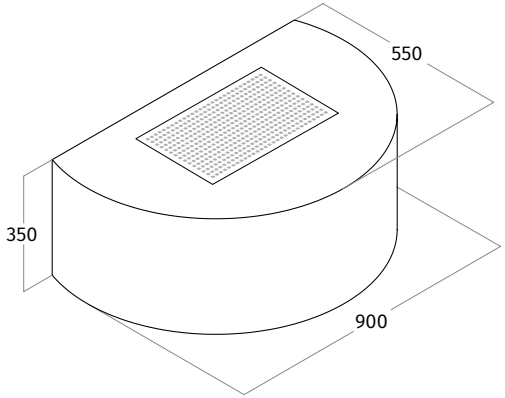

bovenaanzicht

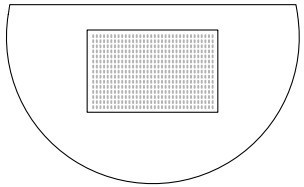

onderaanzicht

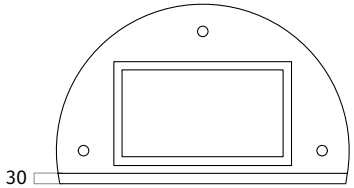

vooraanzicht

zijaanzicht

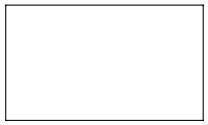

LEDEREN BEKLEDING

CODE	AFMETING	UITVOERING	PRIJS IN €
1620.00	900 mm	RVS	2.695,00
1620.20	900 mm	wit - RAL 9016 mat	2.895,00
1620.23	900 mm	zwart - RAL 9017 mat	2.895,00
1620.21	900 mm	kleur naar keuze *(mat/glanzend)*	3.095,00
1620.22	900 mm	2 kleuren naar keuze *(mat/glanzend)*	3.195,00
1620.40	900 mm	geschikt voor lederen bekleding - RVS	2.895,00
1620.41	900 mm	geschikt voor lederen bekleding - kleur naar keuze *(mat/glanzend)*	3.095,00
UITVOERING			
VASTE INTERNE MOTOR	850 m³/h - 58 dBA - max. 250 W		
RECIRCULATIE	op basis van koolstoffilter of plasmafilter		
AFSTANDSBEDIENING	3 standen + intensief + timer		
VETFILTER(S)	1 x aluminium filter + randafzuiging		
VERLICHTING	3 x 4,5 W dimbare LED 2700 Kelvin		
GEWICHT	ca. 32 kg		
OPTIONEEL			
LEDEREN BEKLEDING	zie pagina 46 voor de mogelijkheden *(codes zie linker pagina).*		895,00
AFVOER	vraag naar de mogelijkheden.		
ACCESSOIRES			
99202.27	long-life koolstoffilter rond		229,00
99202.12	plasmafilter-basis rond		399,00
99202.02	plasmafilter-plus rond		749,00
AANVULLENDE INFORMATIE			
model is voorzien van interne stopcontact t.b.v. een plasmafilter.			
tussenruimte onderzijde model en werkblad minimaal 650 mm - maximaal 900 mm.			

1627 WAND MODEL | recirculatie | 900 mm

OPTIONEEL IN LEDER

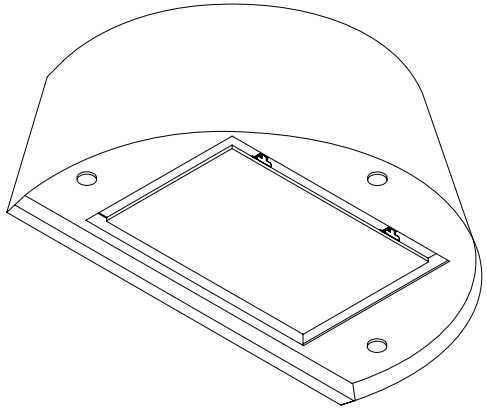

3D-aanzicht

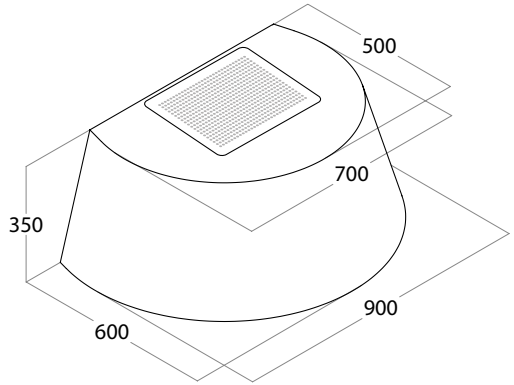

bovenaanzicht

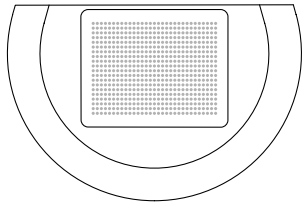

onderaanzicht

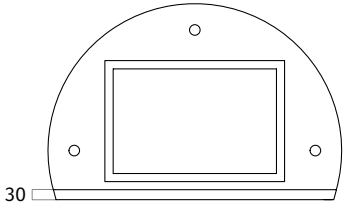

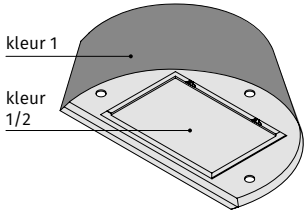

vooraanzicht

zijaanzicht

LEDEREN BEKLEDING

- 9162.06 TUNDRA CLAY
- 9162.04 TUNDRA OFF BLACK
- 9162.07 TUNDRA GREY
- 9162.13 TUNDRA STONE
- 9162.08 TUNDRA TITANIUM
- 9162.05 TUNDRA CHOCLAT
- 9162.01 PAMPAS PITCHBLACK
- 9162.02 PAMPAS MORO
- 9162.10 PAMPAS DOLPHIN
- 9162.03 PAMPAS STRAW
- 9162.14 PAMPAS ZWART METALLIC
- 9162.15 PAMPAS KOPER METALLIC
- 9162.16 PAMPAS MESSING METALLIC

CODE	AFMETING	UITVOERING	PRIJS IN €
1627.00	900 mm	RVS	2.795,00
1627.20	900 mm	wit - RAL 9016 mat	2.995,00
1627.23	900 mm	zwart - RAL 9017 mat	2.995,00
1627.21	900 mm	kleur naar keuze *(mat/glanzend)*	3.195,00
1627.22	900 mm	2 kleuren naar keuze *(mat/glanzend)*	3.295,00
1627.40	900 mm	geschikt voor lederen bekleding - RVS	2.995,00
1627.41	900 mm	geschikt voor lederen bekleding - kleur naar keuze *(mat/glanzend)*	3.195,00
UITVOERING			
VASTE INTERNE MOTOR	850 m³/h - 58 dBA - max. 250 W		
RECIRCULATIE	op basis van koolstoffilter of plasmafilter		
AFSTANDSBEDIENING	3 standen + intensief + timer		
VETFILTER(S)	1 x aluminium filter + randafzuiging		
VERLICHTING	3 x 4,5 W dimbare LED 2700 Kelvin		
GEWICHT	ca. 28 kg		
OPTIONEEL			
LEDEREN BEKLEDING	zie pagina 46 voor de mogelijkheden *(codes zie linker pagina).*		895,00
AFVOER	vraag naar de mogelijkheden.		
ACCESSOIRES			
99202.27	long-life koolstoffilter rond		229,00
99202.12	plasmafilter-basis rond		399,00
99202.02	plasmafilter-plus rond		749,00
AANVULLENDE INFORMATIE			
model is voorzien van interne stopcontact t.b.v. een plasmafilter.			
tussenruimte onderzijde model en werkblad minimaal 650 mm - maximaal 900 mm.			

1630 WAND MODEL | recirculatie | 900 mm

OPTIONEEL IN LEDER

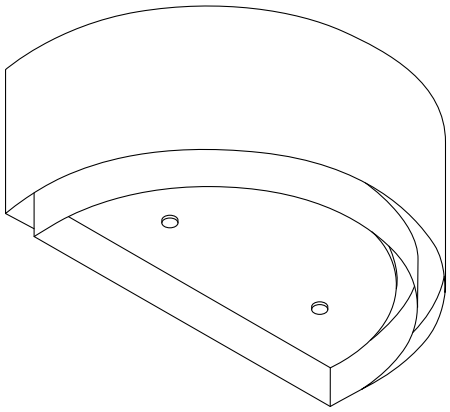

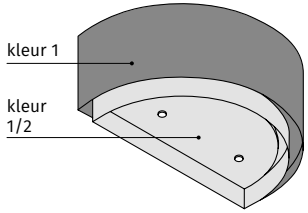

3D-aanzicht

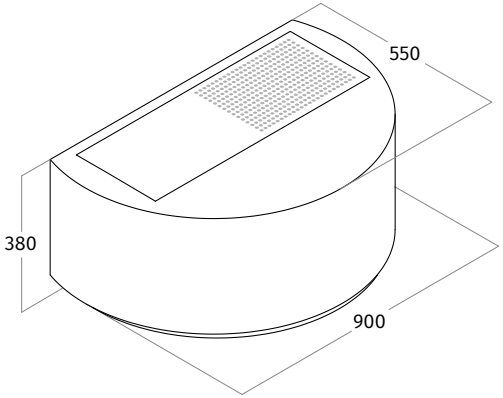

bovenaanzicht

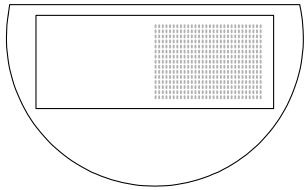

onderaanzicht

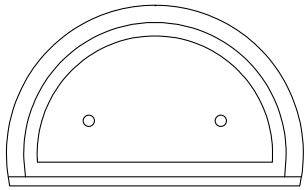

vooraanzicht

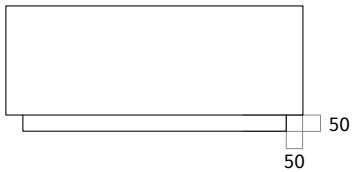

zijaanzicht

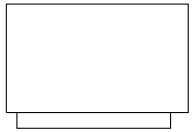

LEDEREN BEKLEDING

9630.06 TUNDRA CLAY	9630.04 TUNDRA OFF BLACK	9630.07 TUNDRA GREY	9630.10 TUNDRA STONE	9630.08 TUNDRA TITANIUM	9630.05 TUNDRA CHOCLAT
9630.01 PAMPAS PITCHBLACK	9630.02 PAMPAS MORO	9630.09 PAMPAS DOLPHIN	9630.03 PAMPAS STRAW	9630.11 PAMPAS ZWART METALLIC	9630.12 PAMPAS KOPER METALLIC	9630.13 PAMPAS MESSING METALLIC

CODE	AFMETING	UITVOERING	PRIJS IN €
1630.00	900 mm	RVS	2.995,00
1630.20	900 mm	wit - RAL 9016 mat	3.195,00
1630.21	900 mm	zwart - RAL 9017 mat	3.195,00
1630.22	900 mm	kleur naar keuze *(mat/glanzend)*	3.395,00
1630.23	900 mm	2 kleuren naar keuze *(mat/glanzend)*	3.495,00
1630.40	900 mm	geschikt voor lederen bekleding - RVS	3.195,00
1630.41	900 mm	geschikt voor lederen bekleding - kleur naar keuze *(mat/glanzend)*	3.395,00
UITVOERING			
VASTE INTERNE MOTOR	850 m³/h - 58 dBA - max. 250 W		
RECIRCULATIE	op basis van koolstoffilter of plasmafilter		
AFSTANDSBEDIENING	3 standen + intensief + timer		
VETFILTER(S)	1 x aluminium filter + randafzuiging		
VERLICHTING	2 x 4,5 W dimbare LED 2700 Kelvin		
GEWICHT	ca. 32 kg		
OPTIONEEL			
LEDEREN BEKLEDING	zie pagina 46 voor de mogelijkheden *(codes zie linker pagina).*		895,00
AFVOER	vraag naar de mogelijkheden.		
ACCESSOIRES			
99202.27	long-life koolstoffilter rond		229,00
99202.12	plasmafilter-basis rond		399,00
99202.02	plasmafilter-plus rond		749,00
AANVULLENDE INFORMATIE			
model is voorzien van interne stopcontact t.b.v. een plasmafilter.			
tussenruimte onderzijde model en werkblad minimaal 650 mm - maximaal 900 mm.			

1640 WAND MODEL | recirculatie | 900 mm

OPTIONEEL IN LEDER

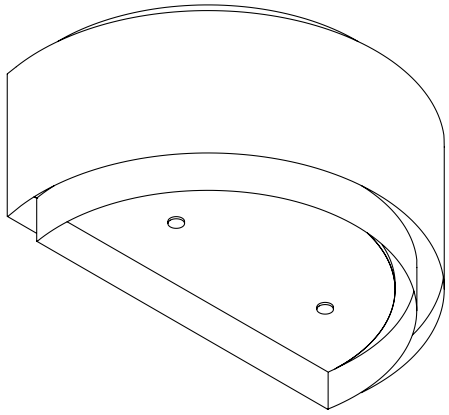

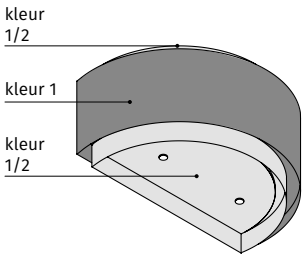

3D-aanzicht

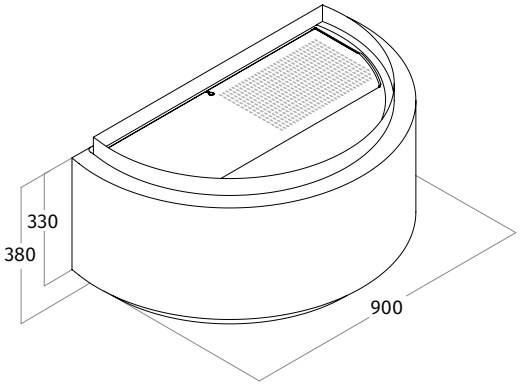

bovenaanzicht

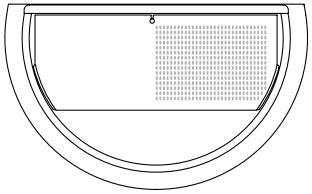

onderaanzicht

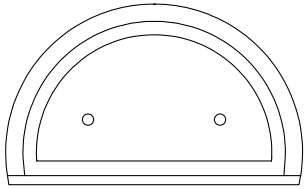

vooraanzicht

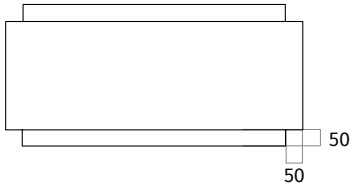

zijaanzicht

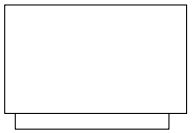

LEDEREN BEKLEDING

9640.06 TUNDRA CLAY	9640.04 TUNDRA OFF BLACK	9640.07 TUNDRA GREY	9640.10 TUNDRA STONE	9640.08 TUNDRA TITANIUM	9640.05 TUNDRA CHOCLAT
9640.01 PAMPASPITCH-BLACK	9640.02 PAMPAS MORO	9640.09 PAMPAS DOLPHIN	9640.03 PAMPAS STRAW	9640.11 PAMPAS ZWART METALLIC	9640.12 PAMPAS KOPER METALLIC	9640.13 PAMPAS MESSING METALLIC

CODE	AFMETING	UITVOERING	PRIJS IN €
1640.00	900 mm	RVS	3.195,00
1640.20	900 mm	wit - RAL 9016 mat	3.395,00
1640.21	900 mm	zwart - RAL 9017 mat	3.395,00
1640.22	900 mm	kleur naar keuze *(mat/glanzend)*	3.595,00
1640.23	900 mm	2 kleuren naar keuze *(mat/glanzend)*	3.695,00
1640.40	900 mm	geschikt voor lederen bekleding - RVS	3.395,00
1640.41	900 mm	geschikt voor lederen bekleding - kleur naar keuze *(mat/glanzend)*	3.595,00
UITVOERING			
VASTE INTERNE MOTOR	850 m³/h - 58 dBA - max. 250 W		
RECIRCULATIE	op basis van koolstoffilter of plasmafilter		
AFSTANDSBEDIENING	3 standen + intensief + timer		
VETFILTER(S)	1 x aluminium filter + randafzuiging		
VERLICHTING	2 x 4,5 W dimbare LED 2700 Kelvin		
GEWICHT	ca. 32 kg		
OPTIONEEL			
LEDEREN BEKLEDING	zie pagina 46 voor de mogelijkheden *(codes zie linker pagina).*		895,00
AFVOER	vraag naar de mogelijkheden.		
ACCESSOIRES			
99202.27	long-life koolstoffilter rond		229,00
99202.12	plasmafilter-basis rond		399,00
99202.02	plasmafilter-plus rond		749,00
AANVULLENDE INFORMATIE			
model is voorzien van interne stopcontact t.b.v. een plasmafilter.			
tussenruimte onderzijde model en werkblad minimaal 650 mm - maximaal 900 mm.			

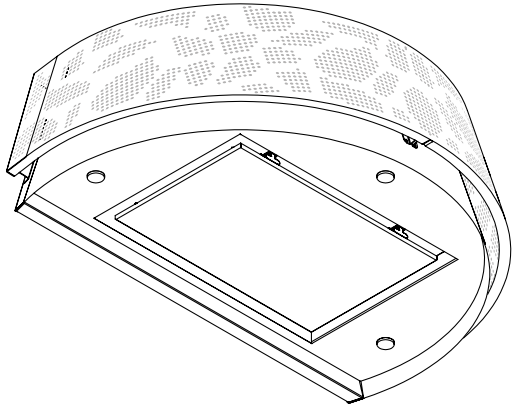

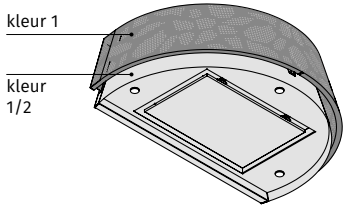

3D-aanzicht

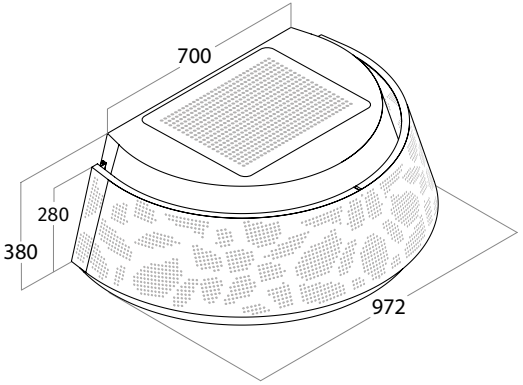

bovenaanzicht

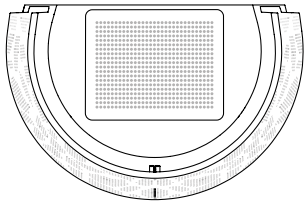

onderaanzicht

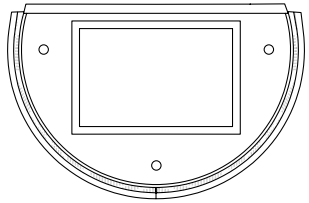

vooraanzicht

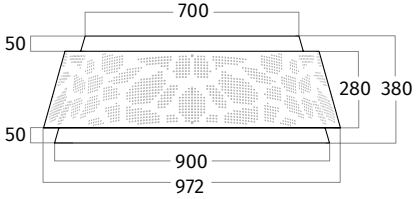

zijaanzicht

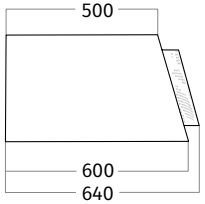

CODE	AFMETING	UITVOERING	PRIJS IN €
1687.00 CLOUD	900 mm	RVS	3.395,00
1687.20 CLOUD	900 mm	wit - RAL 9016 mat	3.595,00
1687.21 CLOUD	900 mm	zwart - RAL 9017 mat	3.595,00
1687.22 CLOUD	900 mm	kleur naar keuze *(mat/glanzend)*	3.795,00
1687.23 CLOUD	900 mm	2 kleuren naar keuze *(mat/glanzend)*	3.895,00
UITVOERING			
VASTE INTERNE MOTOR	850 m³/h - 58 dBA - max. 250 W		
RECIRCULATIE	op basis van koolstoffilter of plasmafilter		
AFSTANDSBEDIENING	3 standen + intensief + timer		
VETFILTER(S)	1 x aluminium filter + randafzuiging		
VERLICHTING	3 x 4,5 W dimbare LED 2700 Kelvin		
GEWICHT	ca. 35 kg		
OPTIONEEL			
AFVOER	vraag naar de mogelijkheden.		
ACCESSOIRES			
99202.27	long-life koolstoffilter rond		229,00
99202.12	plasmafilter-basis rond		399,00
99202.02	plasmafilter-plus rond		749,00
AANVULLENDE INFORMATIE			
model is voorzien van interne stopcontact t.b.v. een plasmafilter.			
tussenruimte onderzijde model en werkblad minimaal 650 mm - maximaal 900 mm.			

7611 WANDLAMP

OPTIONEEL IN LEDER

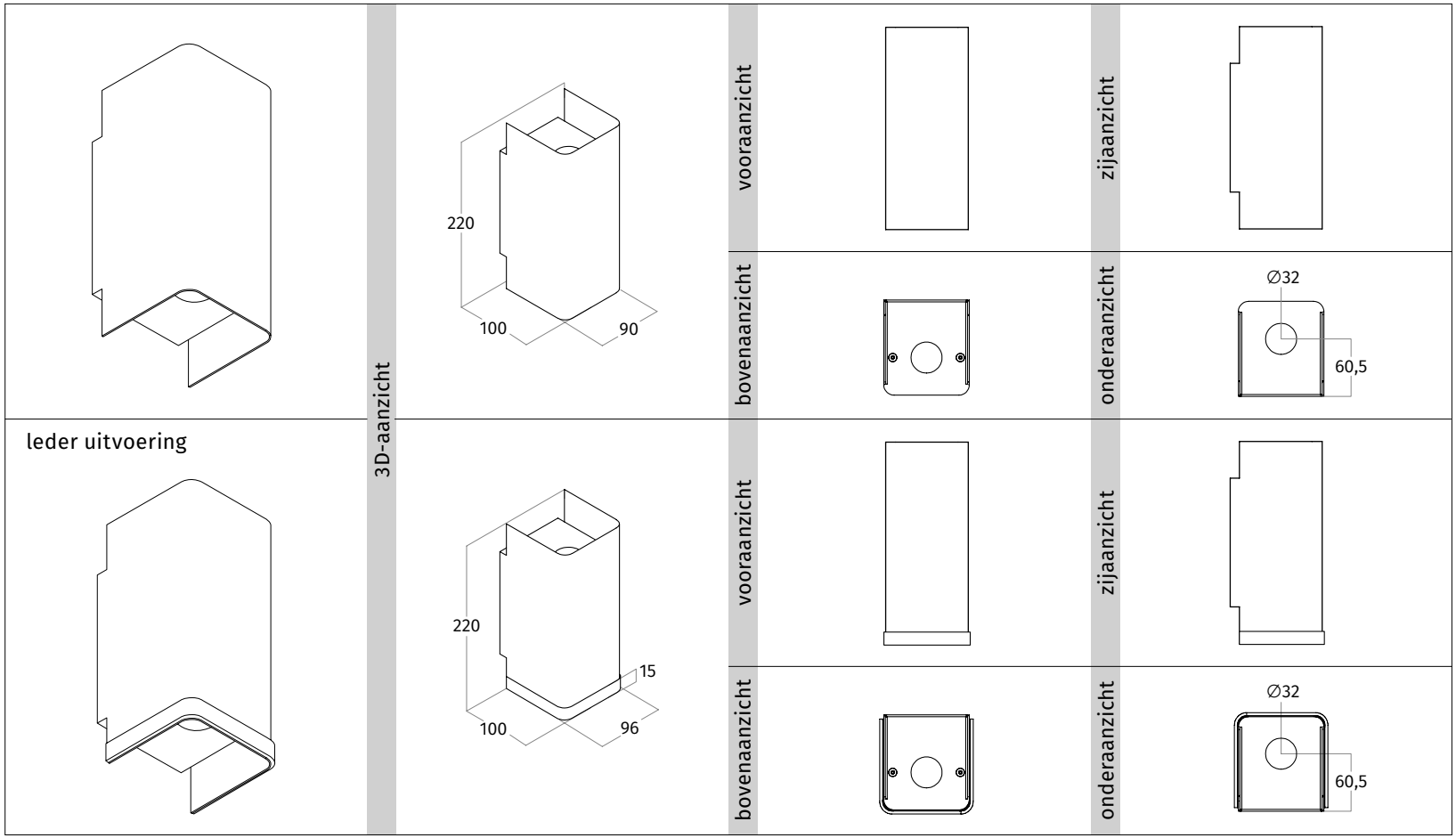

LEDEREN BEKLEDING

CODE	UITVOERING	PRIJS IN €
7611.70	RVS	465,00
7611.80	wit - RAL 9016 mat	495,00
7611.82	zwart - RAL 9017 mat	495,00
7611.81	kleur naar keuze *(mat/glanzend)*	595,00
7611.90	geschikt voor lederen bekleding - RVS	625,00
7611.91	geschikt voor lederen bekleding - kleur naar keuze *(mat/glanzend)*	725,00
UITVOERING		
SPANNING	230 VAC / aansluitwaarde 4,5 W	
VERLICHTING	2 LEDs 450 lumen 2700 Kelvin dimbaar door middel van wanddimmer / 50.000 branduren	
GEWICHT	ca. 1300 gram	
OPTIONEEL		
LEDEREN BEKLEDING	zie pagina 46 voor de mogelijkheden *(codes zie linker pagina).*	195,00
ACCESSOIRES		
9009.13	wanddimmer *(binnenwerk)* op basis van Jung/Gira	79,95
9009.14	wanddimmer *(binnenwerk)* op basis van Busch-Jäger	79,95

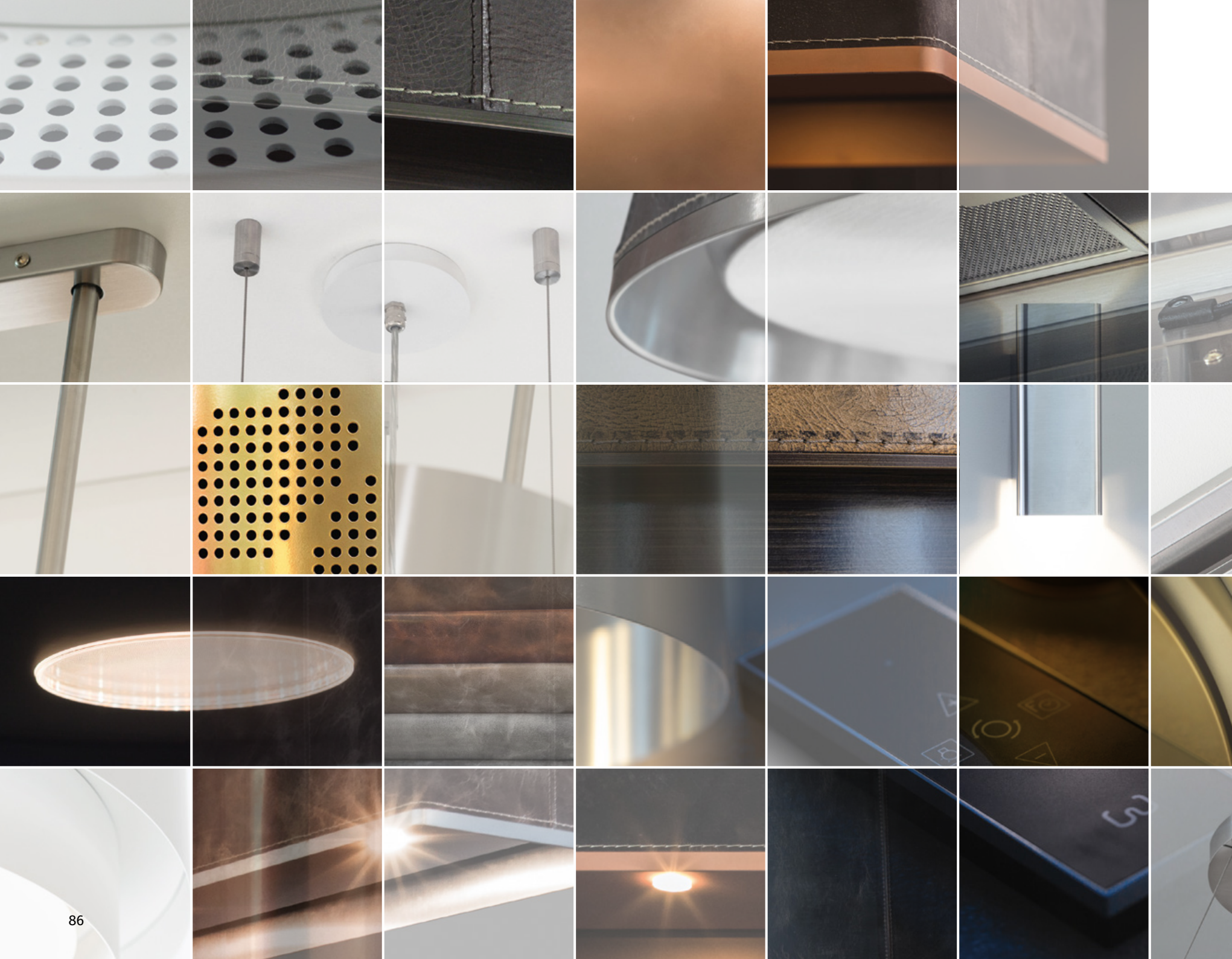

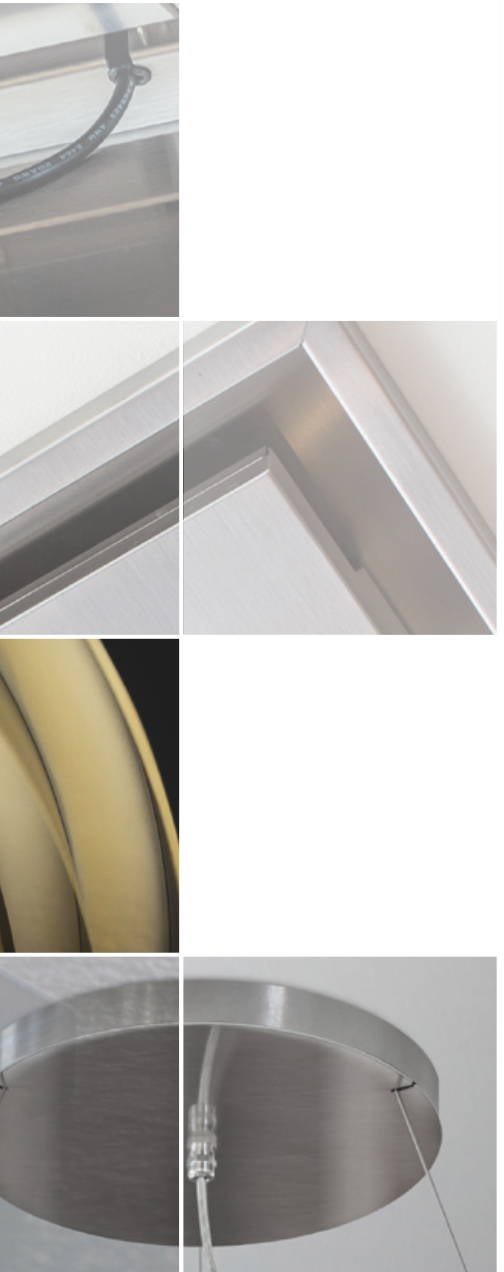

WAVE – DESIGN VOOR IN DE KEUKEN

Op onze producten staat Wave, we nemen de telefoon op met Wave, de klanten vragen om een Wave. Wave is een naam die staat. Echter is ze niet compleet zonder de toevoeging Design.

Een product is Wave-waardig op het moment dat alles klopt. De vormgeving, de aankleding, de kleur, de verlichting en de kwaliteit van aanzuiging.
De hoogwaardige componenten worden geselecteerd in samenspraak met technische experts op het gebied van LED, plasma, print- en motortechnieken. Het Design ligt in onze hand.

Samen met u bepalen onze designers waaruit de collectie bestaat en wat daarnaast aan maatwerk geleverd wordt. De mogelijkheden zijn groot en breiden zich steeds verder uit.

U bent van harte welkom in onze ontwerpstudio. Onder het genot van een drankje stellen we uw afzuigkap samen en bent u daarna de trotse eigenaar van een Wave in uw keuken.

Via **wavedesign.nl** maakt u eenvoudig een afspraak.

Wave

OOK VERSCHENEN IN DEZE SERIE:

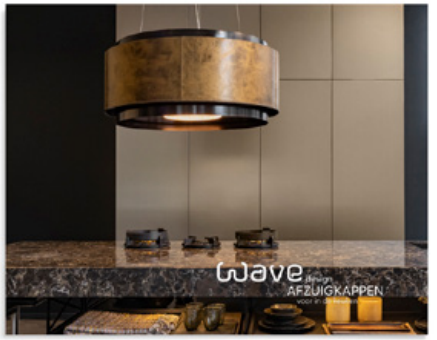

Eilandafzuigkappen

Inbouwgroepen

Frame Special

Wave

+31 162 472 626 | support@wavekp.nl | wavedesign.nl

GRAFISCH ONTWERP • mrsbright.nl | FOTOGRAFIE • Manola van Leeuwe - fotografieplus.nl | DRUKWERK • die Keure - diekeure.be

VERSIE NL.21.11 • ©COPYRIGHT 2022 - 2023 • Wave Kitchen Products b.v.

Met deze brochure zijn alle voorgaande prijslijsten komen te vervallen. Alle vermelde prijzen zijn in Euro en inclusief 21% BTW. Technische specificaties, druk- en zetfouten - alsmede model- en prijswijzigingen - zijn voorbehouden. Het gebruikte beeldmateriaal kan afwijkend zijn van het uiteindelijke product.

Wave design

AFZUIGKAPPEN

voor in de keuken

Wave

wavedesign.nl