EILAND AFZUIGKAPPEN | 2022 - 2023

wave design AFZUIGKAPPEN

voor in de keuken

Wave design

AFZUIGKAPPEN

voor in de keuken

INHOUD

Van de teken- naar keukentafel	2
Eiland afzuigkappen	4
Kenmerken modellen 2620 | 2627 | 2630 | 2640 | 2680	6
Maatwerk	24
Kenmerken model 2176	26
Kenmerken modellen 2119 | 2120 | 2129 | 2130	44
Osiris Hertman Studio	70
Recirculatie	74
Alphenberg leder	78
Technische specificaties modellen	82
Wave - Design voor in de keuken	118
Colofon	120

model 2116 | 64 - 67

model 2119 | 56 - 63

model 2120 | 48 - 55, 81

model 2128 | 68

model 2130 | 46

model 2176 | 28 - 35

model 2620 | 14 - 19

model 2627 | 36 - 43

model 2630 | 4, 8 - 13

model 2640 | 20 - 23

model 2680 | 70

VAN DE TEKEN- NAAR KEUKENTAFEL

Hoewel we houden van gekke bokkesprongen en ingaan op allerlei maatwerkvragen, zoeken we naar rust in onze standaard collectie.

We hebben een aantal inmiddels klassiek geworden modellen tot onze beschikking waar we mee spelen. Simpele strakke vormen die aan de muur, maar ook boven een eiland volledig tot hun recht komen.

Het blijft een feest om te zien hoe een eerste schets uitmondt tot een uniek en krachtig product.
Dit lukt omdat we steevast onze missie blijven volgen: een product ontwerpen dat het belangrijkste vertrek in huis, de keuken, kleur en karakter geeft.

En dankzij uw input bent u mede verantwoordelijk voor het ontstaan van deze brochure. Onze dank daarvoor.

Vincent van den Berg & Jerry Severins

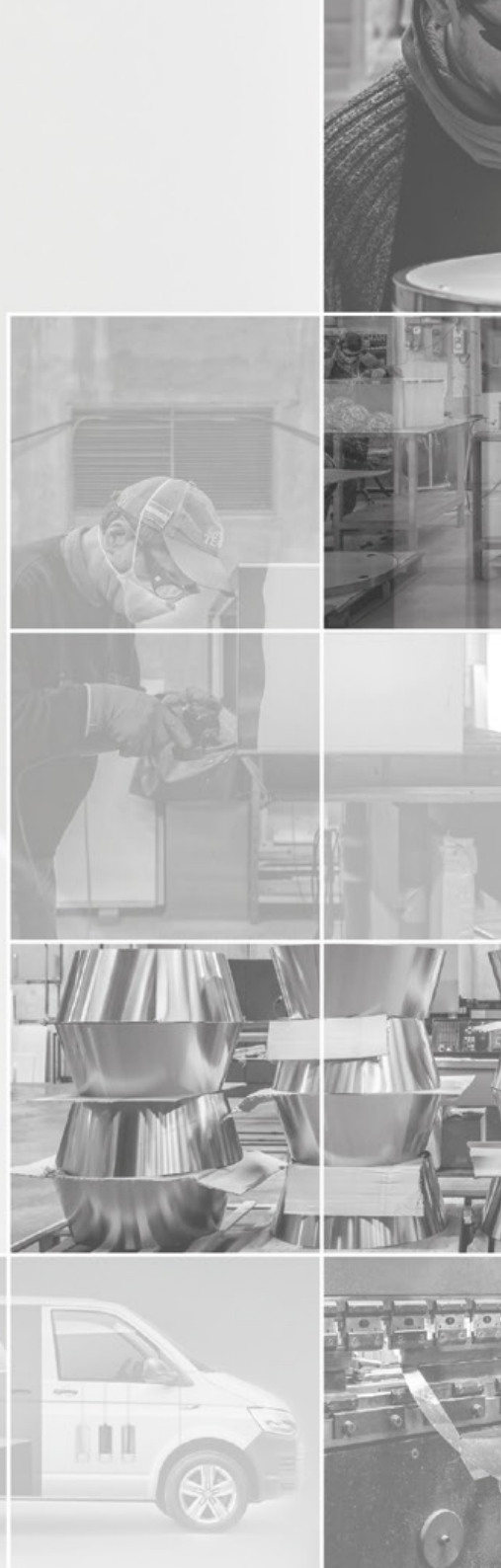

Jerry Severins
Vincent van den Berg

2630

ZWART RAL 9017 MAT & KOPER GLANZEND

EILAND AFZUIGKAPPEN

Onder de eiland modellen is de afzuiglamp het meest populair. Een designvolle lamp, die het vertrek aangenaam verlicht en hierbij ook kookluchten elimineert.

Een aantal jaren terug werd ze door ons geïntroduceerd, zonder dat we beseften dat ze het kopstuk van de collectie ging worden. In een keukenwereld die bezaaid is met plafondunits, blad-aanzuigers en grote RVS schachten, was de afzuiglamp een vreemde eend.

Wel eentje die zorgde voor een frisse wind en het besef dat het kan; een afzuigkap creëren die niet storend aanwezig is in uw keukendesign, geen kastruimte op eist, niet om ingewikkelde installatie-oplossingen vraagt en het gewoon goed doet.

Kortom: een afzuigkap die karakter geeft aan uw keuken.

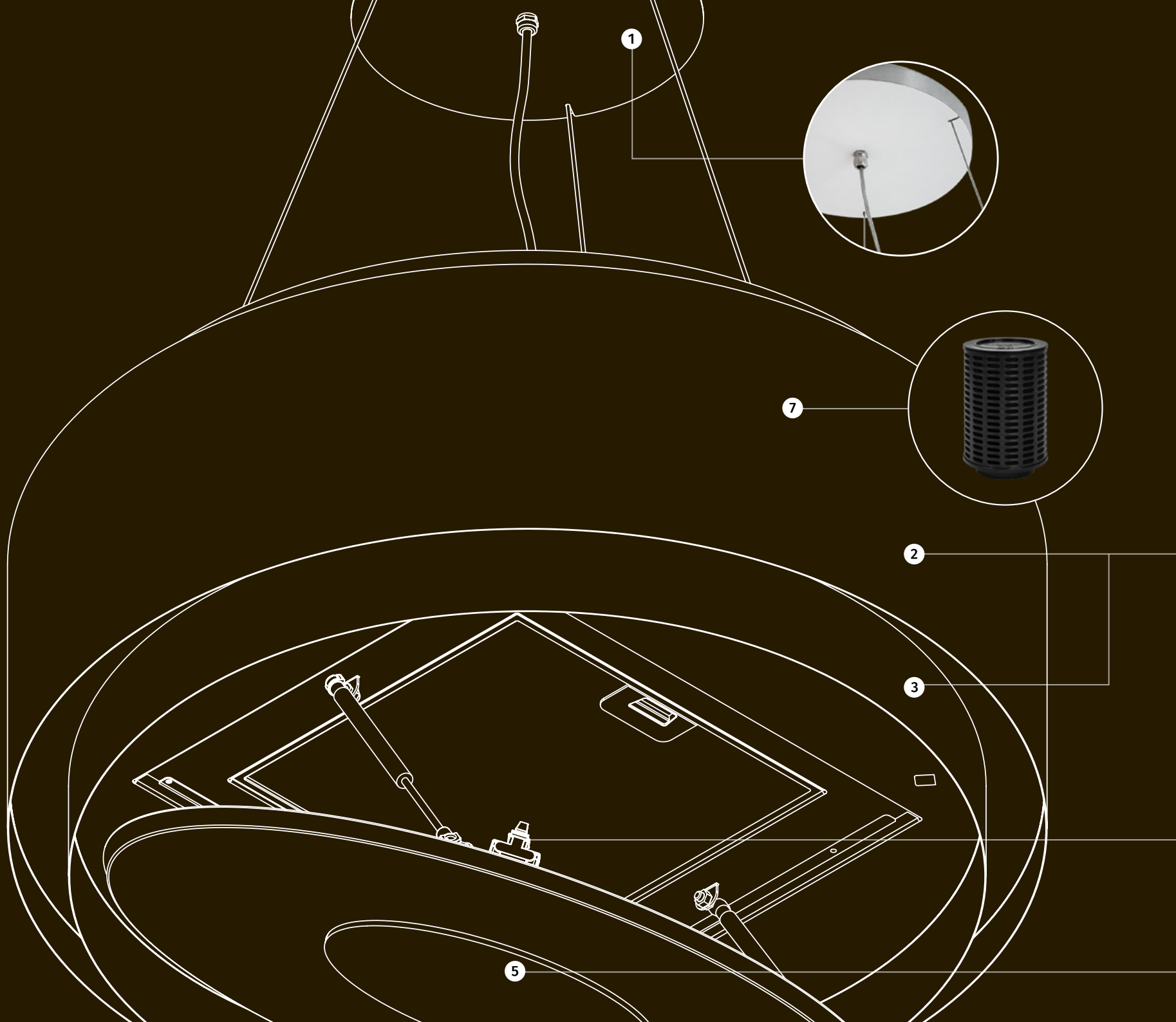
1
7
2
3
5

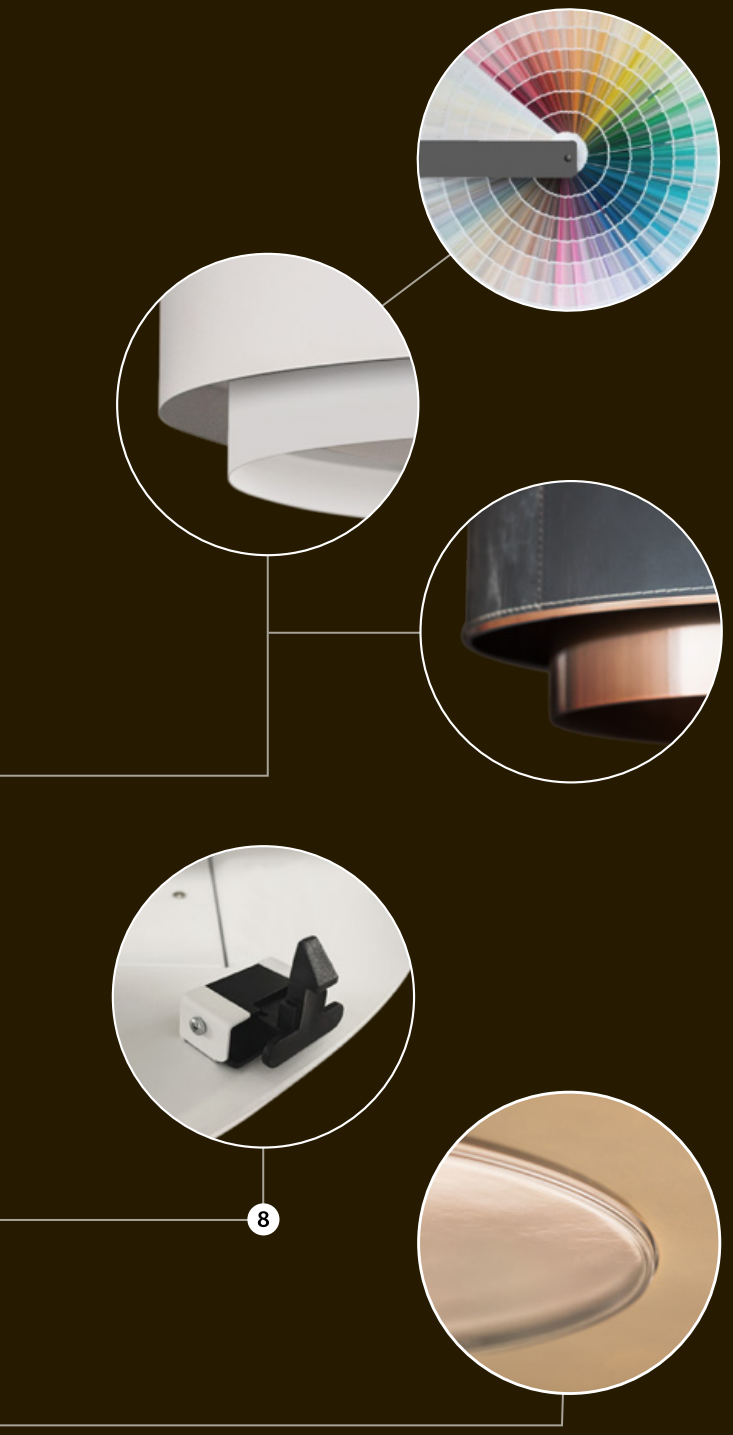

EILANDMODELLEN
2620 | 2627 | 2630 | 2640 | 2680

1. In hoogte verstelbare RVS staaldraden voor bevestiging aan het plafond
2. Leverbaar in kleur naar keuze *(mat of glanzend)* en in RVS
3. Leverbaar in combinatie met leder.
4. Leverbaar in diverse maatvoeringen
5. Een uitstekende LED disc voor optimaal sfeerresultaat
6. Stevig onderpaneel met daarachter aluminium vetfilters
7. In het model bevindt zich een motor en recirculatie filter
8. Hoogwaardige sluitingen en gasveren

2630

LEDER TUNDRA CHOCLAT & KOPER MAT

ENJOY

2630

LEDER TUNDRA CHOCLAT & MESSING SCRATCH
3 HANGLAMPEN MODEL 7001 IN MESSING MAT

2630

LEDER PAMPAS DOLPHIN & MESSING MAT

De afzuigkap een meubelstuk

2630
LEDER TUNDRA TITANIUM & ZWART RAL 9017 MAT
wave

2620

WIT RAL 9016 MAT

2620

WIT RAL 9016 MAT

2620

RVS

2640

LEDER PAMPAS KOPER METALLIC & MESSING SCRATCH

Dé nieuwkomer
in het programma;
model 2640

2640

LEDER PAMPAS KOPER METALLIC & MESSING SCRATCH

MAATWERK

WIT RAL 9016 MAT

Wave denkt in mogelijkheden en zegt niet graag ‘nee’ tegen een maatwerkverzoek.

De wensen van de klant staan centraal en samen kwamen we tot de perfecte combinatie tussen 2 populaire eiland afzuigkappen. De vorm van de 2620, met het ophangsysteem en verlichtings-elementen van de 2176.

Een geslaagd project vinden wij.

wave

EILANDMODEL 2176

1. In hoogte verstelbare RVS staaldraden voor bevestiging aan het plafond
2. Leverbaar in kleur naar keuze *(mat of glanzend)*
3. Een uitstekende LED lens voor optimaal sfeerresultaat
4. Stevig onderpaneel met daarachter aluminium vetfilters
5. In het model bevindt zich een motor en recirculatie filter
6. Hoogwaardige sluitingen

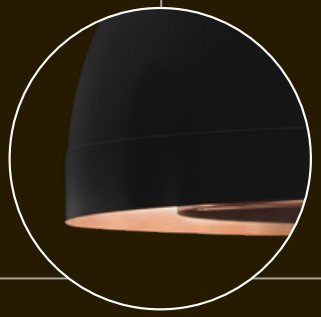

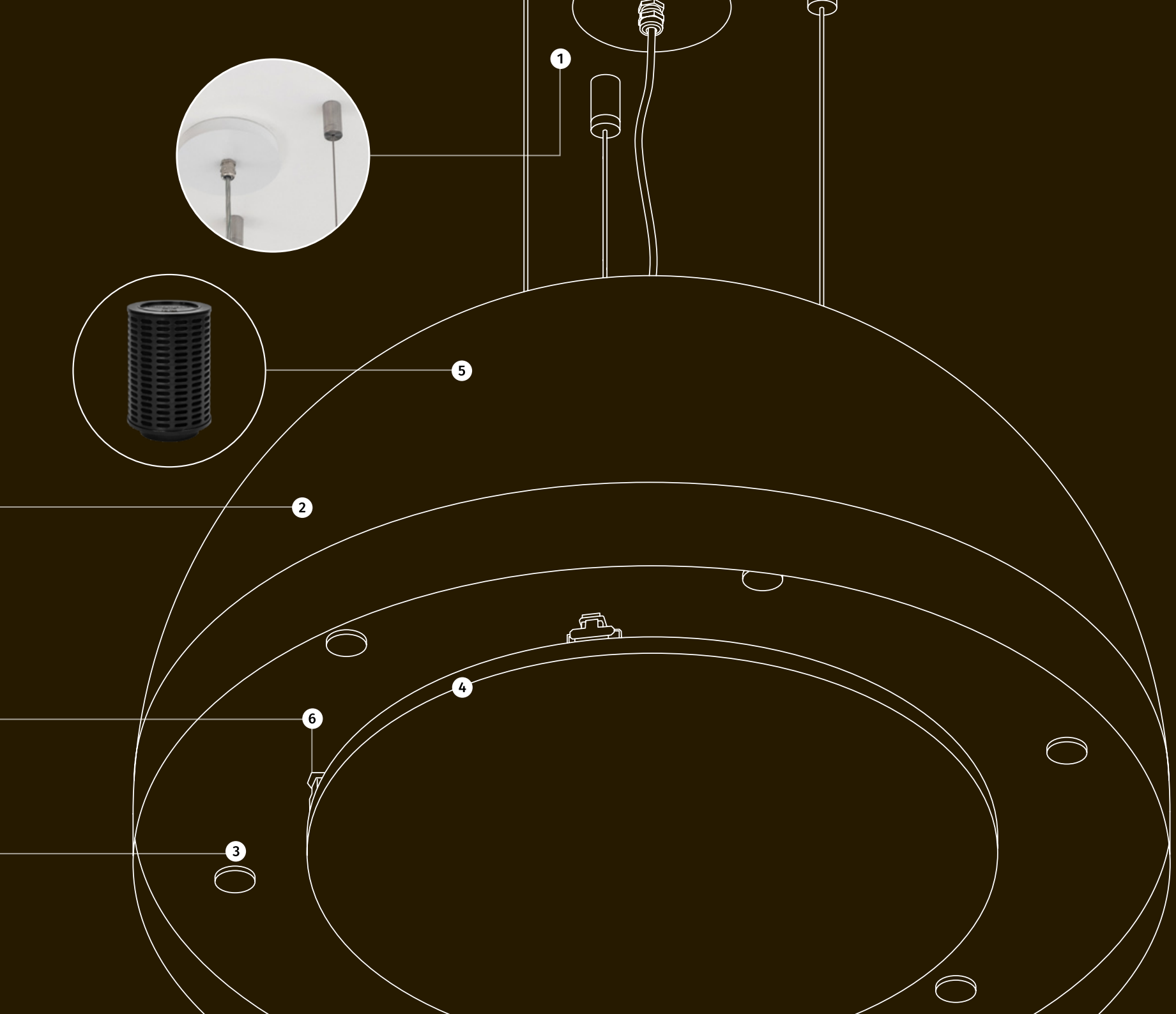
1
5
2
4
6
3

2176

WIT RAL 9016 MAT

2176

WIT RAL 9016 MAT

thee
thee

2176

ZWART RAL 9017 MAT & KOPER GLANZEND

2176

ZWART RAL 9017 MAT & KOPER GLANZEND

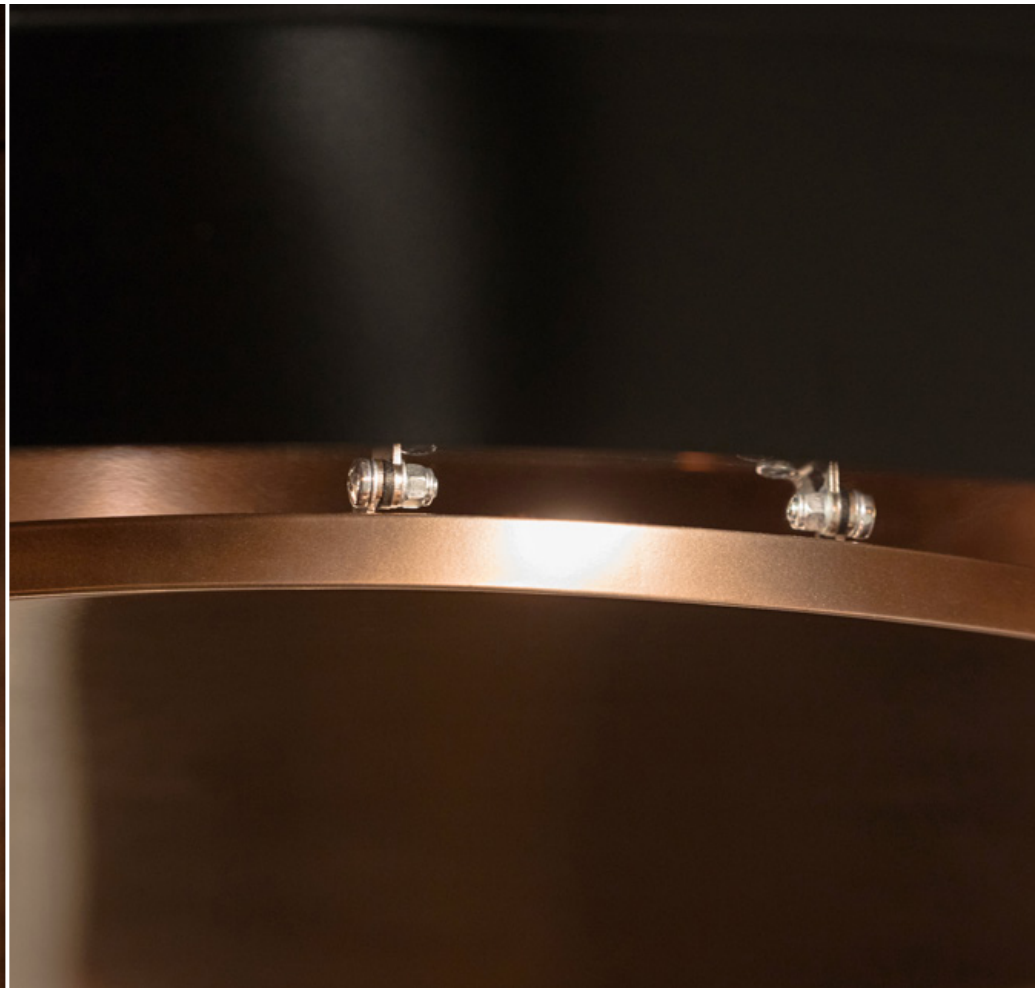

2627

ZWART RAL 9017 MAT

2627

ZWART RAL 9017 MAT

2627

LEDER TUNDRA CHOCLAT & RVS

GRAHAM'S

2627

LEDER TUNDRA CHOCLAT & RVS

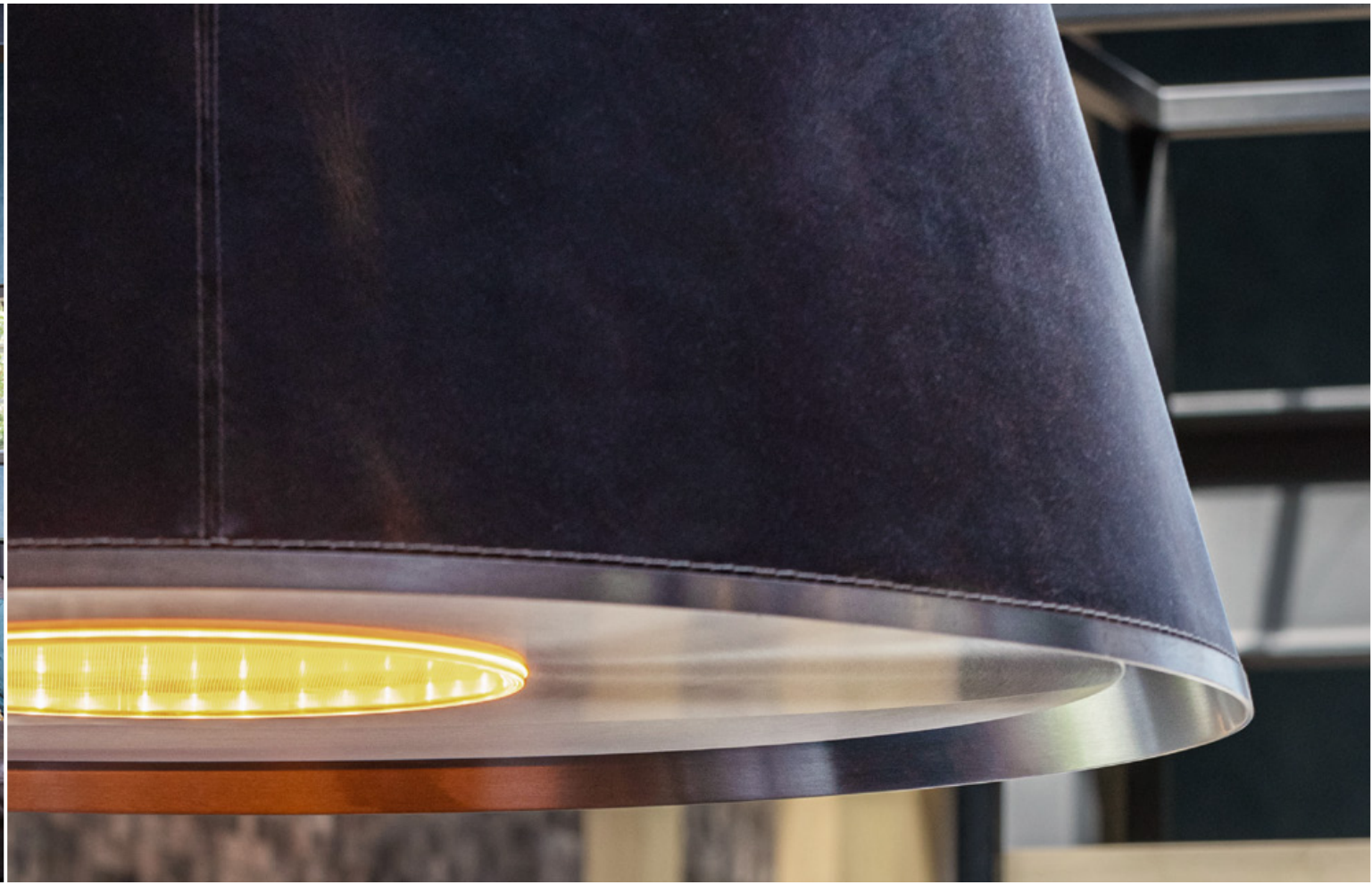

Wave

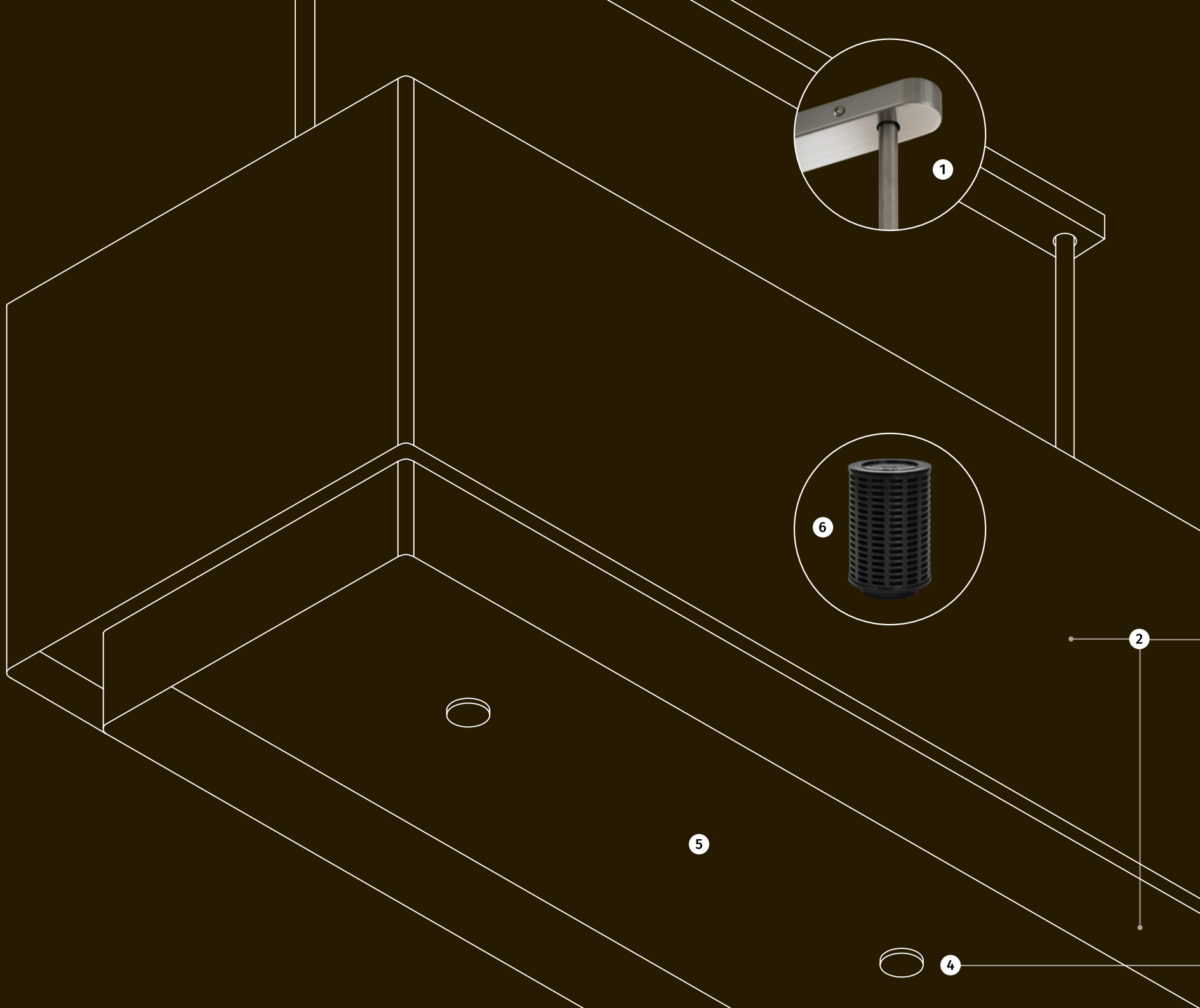
1
2
4
5
6

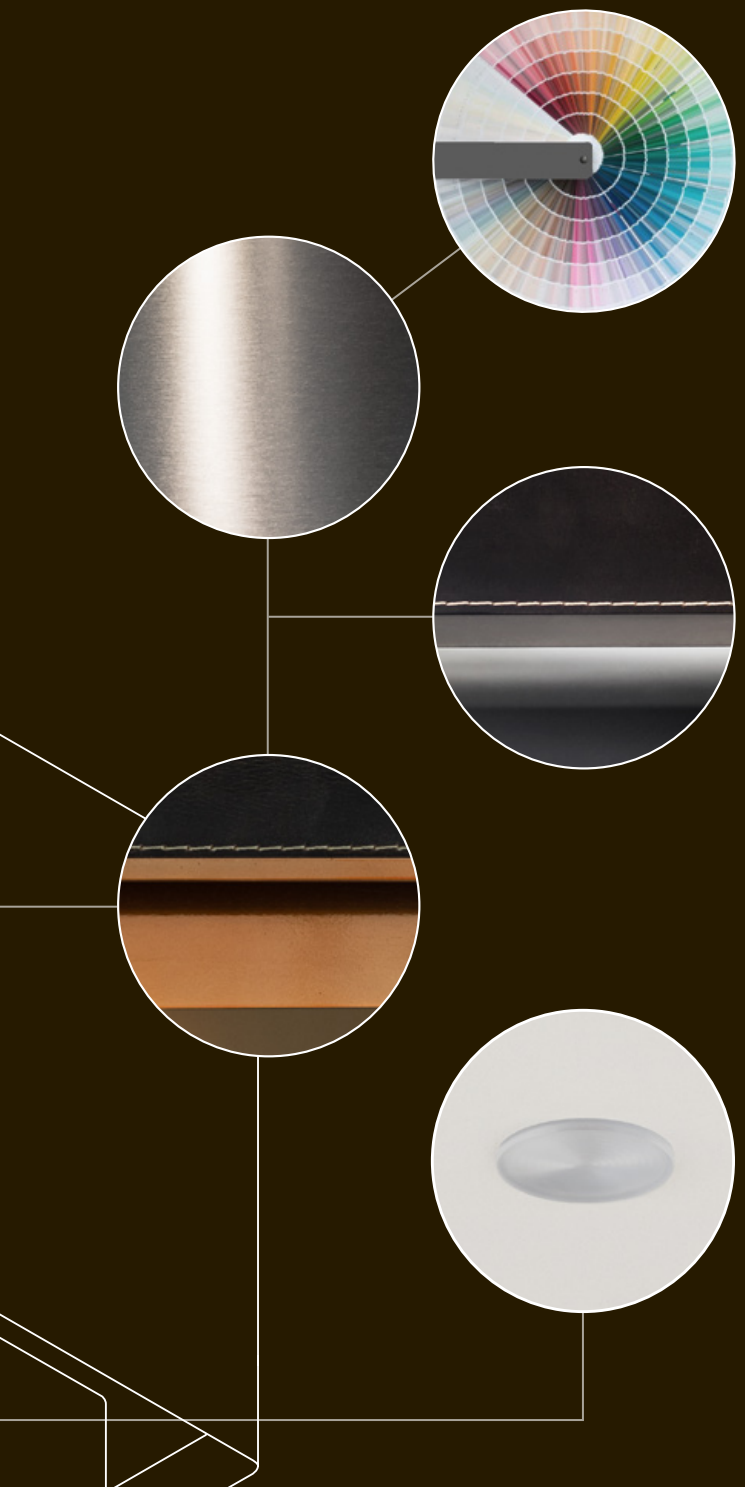

EILANDMODELLEN
2119 | 2120 | 2129 | 2130

1. Ophangconstructie voor aan het plafond
2. Leverbaar in kleur naar keuze *(mat of glanzend)* en in RVS, ook combinatie met leder mogelijk
3. In verschillende maatvoeringen leverbaar: 900, 1000, 1200 en 1300 mm
4. Een uitstekende LED lens voor optimaal sfeerresultaat
5. Stevig onderpaneel met daarachter aluminium vetfilters
6. In het model bevindt zich een motor en recirculatie filter

2130

LEDER TUNDRA CLAY & KOPER GLANZEND

2120

ZWART RAL 9017 MAT & KOPER MAT

2120

LEDER TUNDRA CLAY & ZWART RAL 9017 MAT

2120

LEDER TUNDRA CLAY & ZWART RAL 9017 MAT

ADELE 21

2120

ZWART RAL 9017 MAT

2119

LEDER PAMPAS MESSING METALLIC & RVS

2119

LEDER PAMPAS MESSING METALLIC & RVS

2119

ZWART RAL 9017 MAT

ave

2119

WIT RAL 9016 MAT

2116

WIT RAL 9016 MAT

Wave

2116

WIT RAL 9016 MAT

Maatwerk
is bij Wave
óók een keuze

2128
WIT RAL 9016 MAT

2680

ZWART RAL 9017 MAT + MESSING GLANZEND

OSIRIS HERTMAN

Osiris Hertman Studio ontwerpt particuliere woningen voor klanten van Nederland tot Moskou en Monaco tot Indonesië, maar onderneemt ook zakelijke en commerciële projecten zoals showrooms, restaurants, hotels en sinds kort zelfs een wellness resort. De speciaal voor een project gemaakte meubels en objecten trekken niet zelden grote internationale merken aan die resulteren in een vruchtbare samenwerking. Zo ook met Wave. Zie hier het spectaculaire resultaat, model 2680.

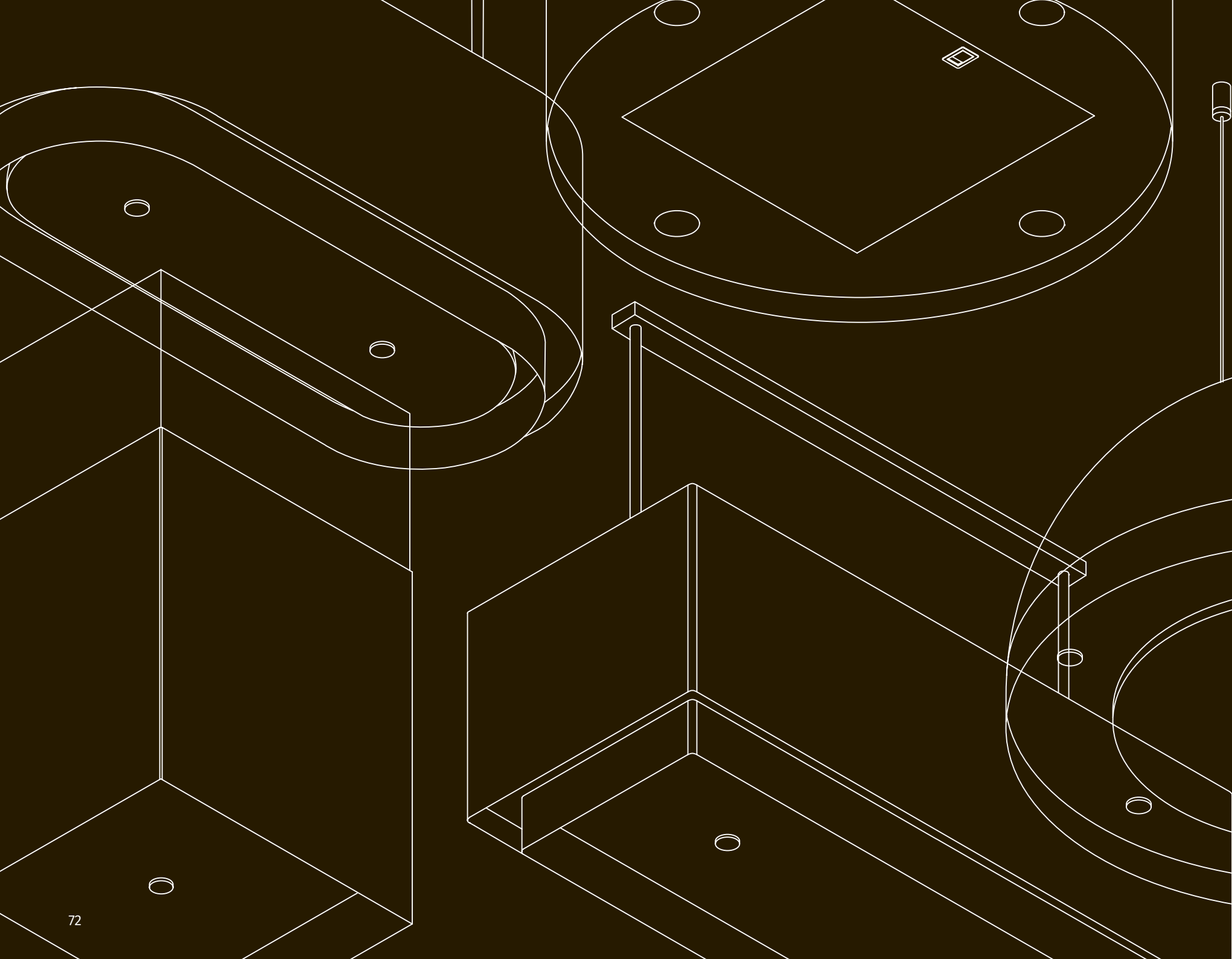

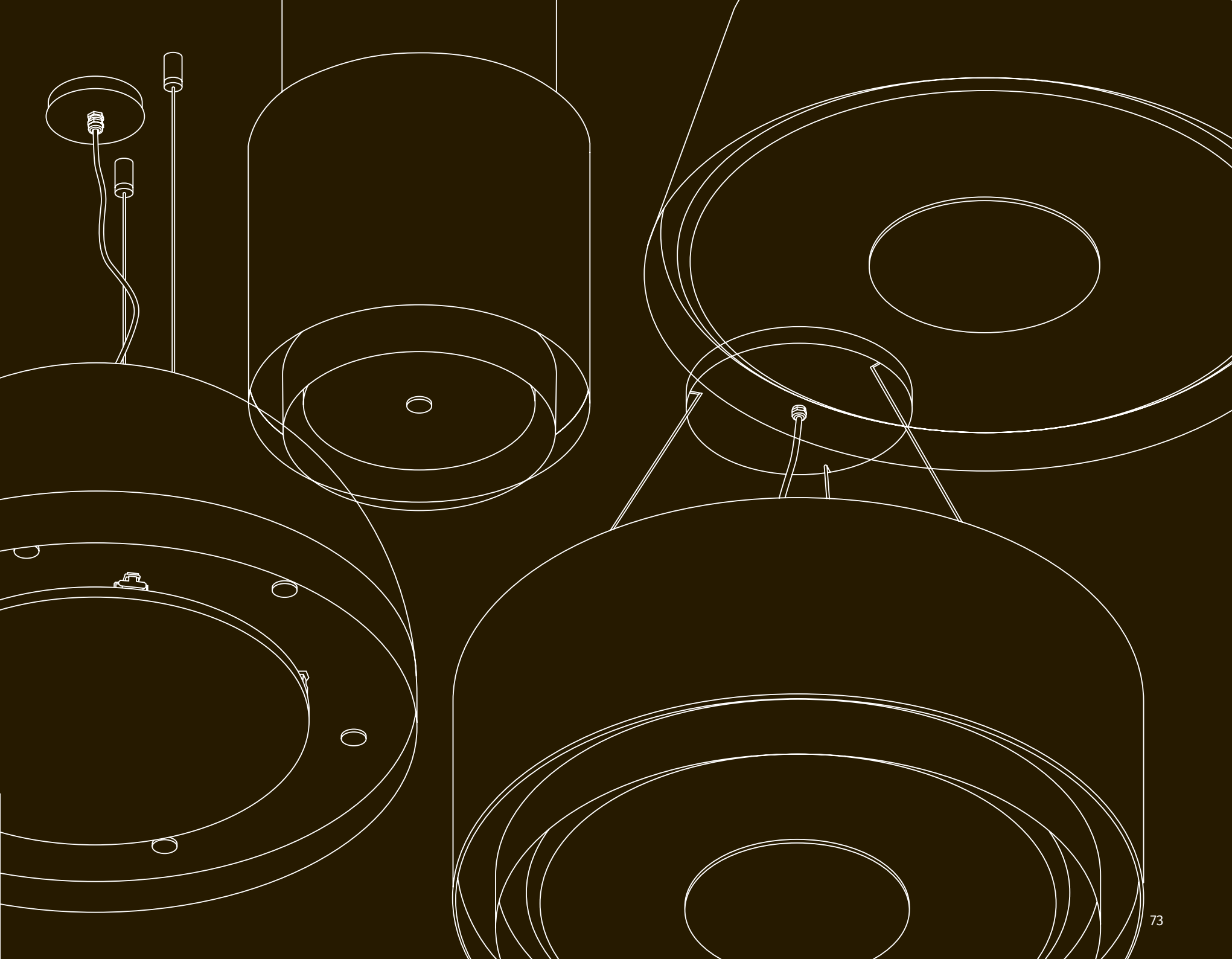

RECIRCULATIE

Een afzuigunit kan kookluchten afvoeren naar buiten via een kanaal en een gat in de muur of het dak. Echter wordt steeds vaker gekozen voor een afzuigunit die deze lucht filtert en terug de keuken in blaast. De lucht wordt op deze manier gerecirculeerd. In de nieuwe, energiezuinige huizen is men verplicht te werken met een recirculerende afzuigunit die zuinig met lucht *(energie)* omgaat. Kan men kiezen en valt de keuze op recirculatie, komt dat vanwege drie redenen:

- Het design van de afzuigunit is veel eleganter als grote schachten ontbreken.
- De afzuigunit is milieuvriendelijk doordat de warme lucht binnen blijft.
- De capaciteit van de afzuigunit met de door ons geleverde filters is goed.

Op de markt zijn meerdere filters te verkrijgen die kookluchten zuiveren. Wij bieden drie filters aan waarbij wij kunnen garanderen dat de kookluchten geëlimineerd worden.
Een koolstoffilter, een plasmafilter-basis en plasmafilter-plus. Hiernaast wordt het verschil toegelicht.

RECIRCULEREN MET KOOLSTOF
De lucht wordt door het filter geleid en het koolstof bindt de lastige geurtjes aan zich. Als de kooklucht het filter is gepasseerd is het grotendeels olie, vet en geurvrij en wordt terug de ruimte in geblazen. De geabsorbeerde olie en vetdeeltjes zorgen er echter ook voor dat het filter dicht slibt en de werking van koolstof niet oneindig doorgaat. Dat betekent dat het filter regelmatig vernieuwd moet worden.

RECIRCULEREN MET EEN PLASMAFILTER-BASIS
Het plasmafilter-basis heeft 1 functie, namelijk het verwijderen van geuren. Zodra de lucht het filter in komt, detecteert een sensor de luchtstroming en activeert hij de plasma generator. Plasma elimineert direct de geuren.
De aangezogen verontreinigde lucht *(geuren)* wordt door middel van een natuurlijke reactie omgezet in schone lucht en CO^2. De gefilterde *(gerecirculeerde)* schone lucht wordt terug geblazen in de ruimte. Plasma verandert als het ware de DNA structuur van een geur.

RECIRCULEREN MET EEN PLASMAFILTER-PLUS
Het elektronische plasmafilter-plus heeft 2 functies:

- Aan de ene kant verwijdert ze de geurtjes d.m.v. de plasma generator. Zodra de lucht het filter in komt, detecteert een sensor de luchtstroming en activeert hij de plasma generator. Plasma elimineert direct de geuren. De aangezogen verontreinigde lucht *(pollen, geuren etc.)* wordt door middel van een natuurlijke reactie omgezet in schone lucht en CO^2. De gefilterde *(gerecirculeerde)* schone lucht wordt terug geblazen in de ruimte. Plasma verandert als het ware de DNA structuur van een geur.
- Naast geurverwijdering elimineert het plasmafilter-plus ook bacteriën, virussen, vet, pollen en fijnstof. De vetdeeltjes die niet worden tegengehouden door het vetfilter, gaan het plasmafilter in en worden opgeslagen in de wanden van het filter. Dit gebeurt ook met de bacteriën, virussen, pollen en fijnstof.
  Die wanden staan continu onder hoogspanning, zolang de afzuigunit aan staat. Deze opgeslagen deeltjes worden beetje bij beetje geëlimineerd, zodat het filter elke dag optimaal kan presteren.

RECIRCULATIE

In alle gevallen is het heel belangrijk om de afzuigunit na het koken nog een tijd aan te laten om de restgeuren te vangen én *(in het geval van een plasmafilter-plus)*, om de vetten in het filter te verwijderen. Dit kan variëren van een half uur tot een uur, afhankelijk van de kookgewoontes.

Door de afzuigunit nog geruime tijd na te laten lopen, voorkomt u bij het plasmafilter-plus dat het verzadigd raakt met vet en er alsnog geuren uit de afzuigunit door het plasmafilter komen.

Bij normaal gebruik kan het koolstoffilter 2,5/3 jaar mee, het plasmafilter-basis zal ca. 3 tot 5 jaar functioneren en het plasmafilter-plus ca. 10 tot 12 jaar optimaal presteren, zonder onderhoud.

Een afzuigunit die recirculeert heeft de volgende gebruiksaanwijzingen:

- Voordat u gaat koken dient een luchtstroom op gang te komen. Dit gebeurt wanneer u de motor op stand 1 zet.
- Tijdens het koken kan de motorstand verhoogd worden naar stand 2. Niet hoger, want dat komt de filtering niet ten goede. Hoe sneller de lucht door de filter stroomt, hoe minder tijd het filter heeft om de lucht te zuiveren.
- Bent u klaar met koken, laat u de motor nog een tijdje draaien op stand 1.
- Zet de motor pas uit wanneer al het eten uit de keuken is, dus bijvoorbeeld nadat de vaat is weggewerkt.
- Om het plasmafilter-plus goed te reinigen i.v.m. vet, is het advies om ieder half jaar de motor 6 tot 8 uur aan te laten staan op stand 1.

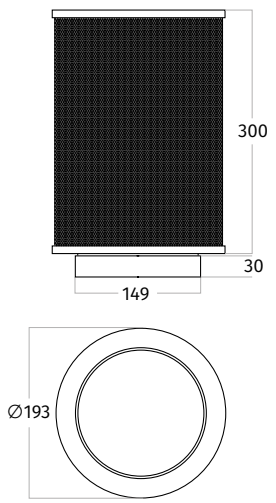	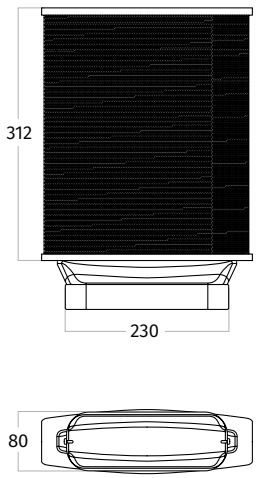	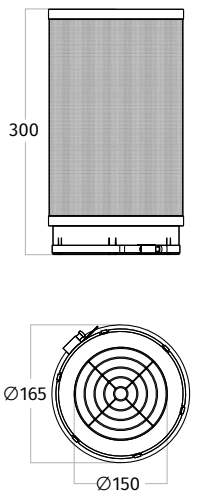	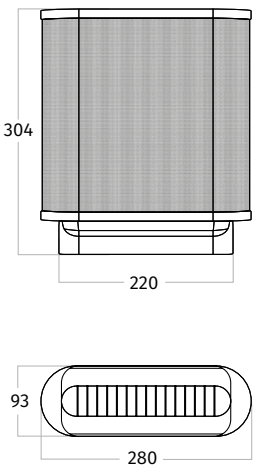	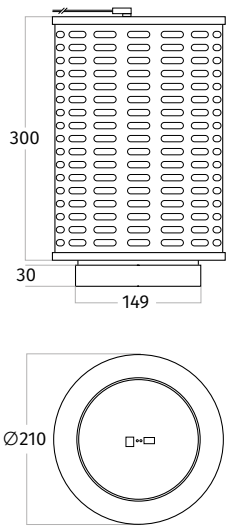	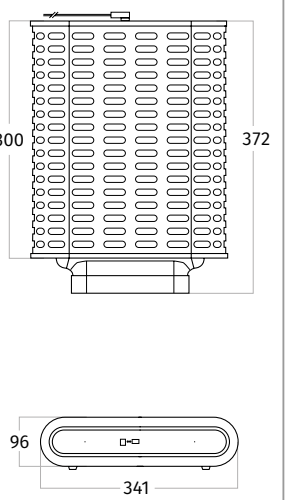
99202.27 koolstoffilter rond PRIJS € 229,00	**99202.28** koolstoffilter plat PRIJS € 279,00	**99202.12** plasmafilter-basis rond PRIJS € 399,00	**99202.13** plasmafilter-basis plat PRIJS € 499,00	**99202.02** plasmafilter-plus rond PRIJS € 749,00	**99202.04** plasmafilter-plus plat PRIJS € 849,00

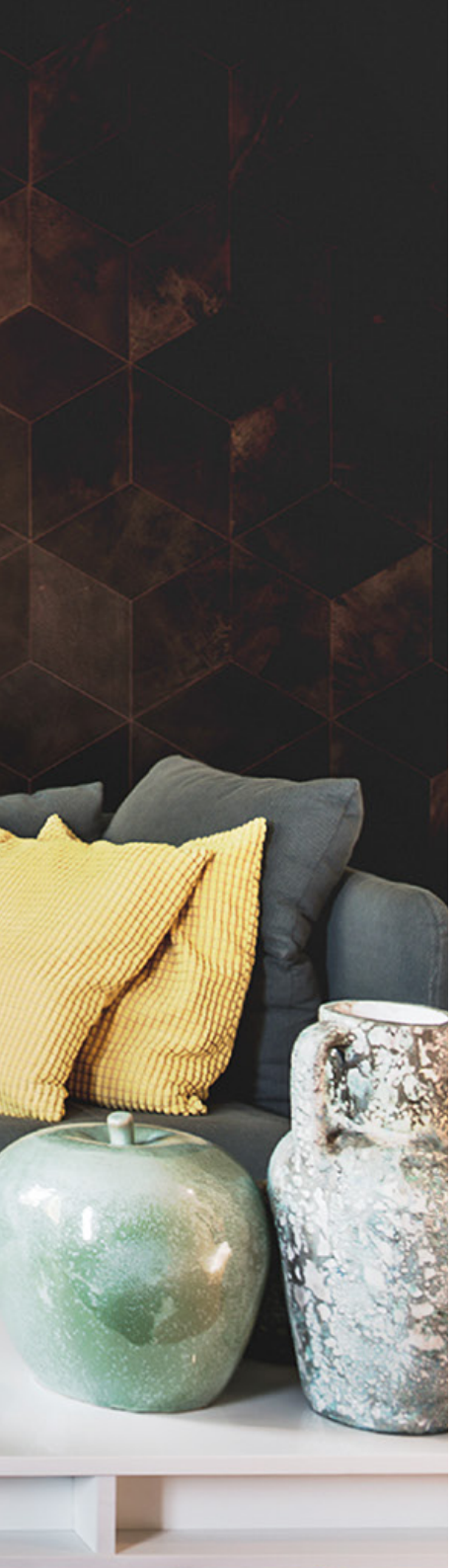

ALPHENBERG LEDER

De uitstraling van leder is stoer maar tegelijkertijd ook chique, tijdloos en toch modern. Leder past in ieder interieur. De bijzondere kwaliteiten en eigenschappen maken dit materiaal geschikt voor toepassing op o.a. meubels, deuren en haarden maar ook op onverwachte designelementen in bijvoorbeeld de keuken. Leder is de passie van Alphenberg. En die delen we graag met u.

Wave is elke dag bezig met het toepassen van verschillende materialen op onze design elementen, waaronder leder. Zo ontwikkelden we samen met Alphenberg de met leder beklede afzuigunit. Een prachtig staaltje vakmanschap. De perfecte combinatie van ontwerp en techniek. Toegepast op een ruim aantal verschillende modellen.

Alphenberg is de specialist in leder en high-end toepassingen van leder in het interieur en van die kennis maken we graag gebruik.

TUNDRA **CHOCLAT**

PAMPAS **DOLPHIN**

PAMPAS **MORO**

PAMPAS **PITCH BLACK**

PAMPAS **STRAW**

PAMPAS **MESSING METALLIC**

PAMPAS **KOPER METALLIC**

PAMPAS **ZWART METALLIC**

TUNDRA **CLAY**

TUNDRA **OFF BLACK**

TUNDRA **GREY**

TUNDRA **STONE**

TUNDRA **TITANIUM**

ALPHENBERG®
leather
THE ORIGINAL

2120

LEDER TUNDRA CHOCLAT & KOPER GLANZEND

2116 EILAND MODEL | afvoer & recirculatie | 450 mm

ENERGIELABEL

A

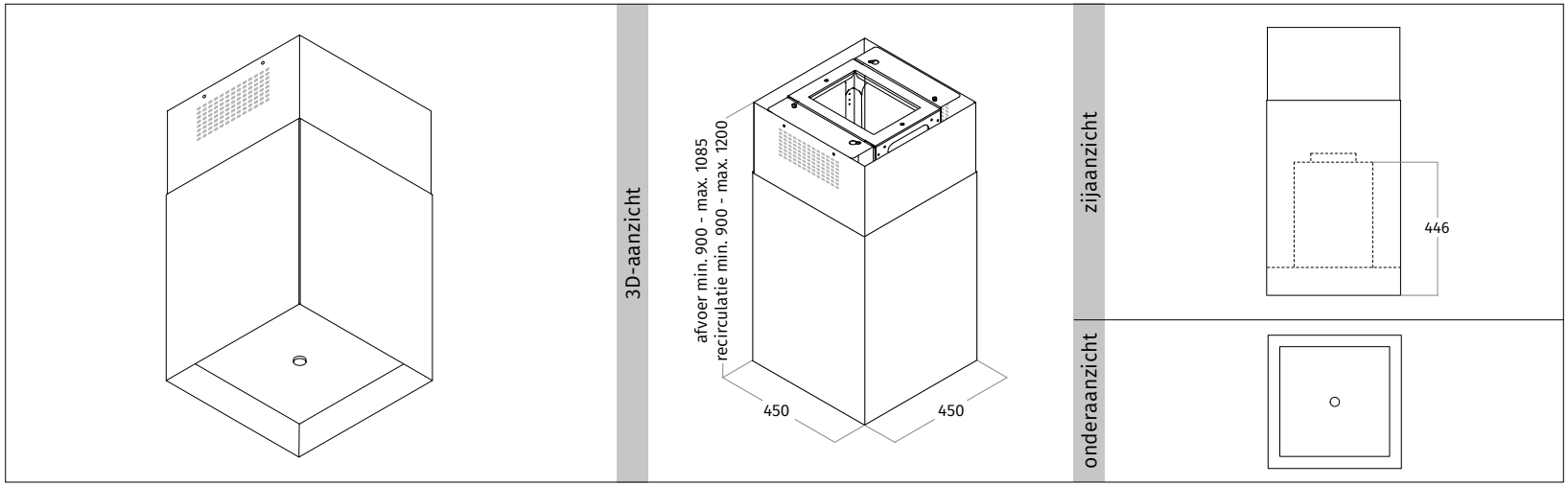

CODE	AFMETING	UITVOERING	PRIJS IN €
2116.10	450 mm	RVS	2.595,00
2116.30	450 mm	wit - RAL 9016 mat	2.795,00
2116.32	450 mm	zwart - RAL 9017 mat	2.795,00
2116.31	450 mm	kleur naar keuze *(mat/glanzend)*	2.995,00
UITVOERING			
VASTE INTERNE MOTOR	850 m³/h - 58 dBA - max. 250 W		
RECIRCULATIE	op basis van koolstoffilter of plasmafilter		
AFSTANDSBEDIENING	3 standen & intensief & timer		
VETFILTER(S)	1 x aluminium filter & randafzuiging		
VERLICHTING	1 x 4,5 W dimbare LED 2700 Kelvin		
GEWICHT	ca. 35 kg		
OPTIONEEL			
MOTORLOOS	te combineren met bijbehorende externe motoren 6636, 6637, 6639, 6694 en 6697 zie wavedesign.nl		
RECIRCULATIE	op basis van koolstoffilter of plasmafilter		
ACCESSOIRES			
99202.27	long-life koolstoffilter rond		229,00
99202.12	plasmafilter-basis rond		399,00
99202.02	plasmafilter-plus rond		749,00
AANVULLENDE INFORMATIE			
model is voorzien van interne stopcontact t.b.v. een plasmafilter.			
tussenruimte onderzijde model en werkblad minimaal 650 mm - maximaal 900 mm.			
breedte kookplaat maximaal 600 mm.			

ENERGIELABEL

A

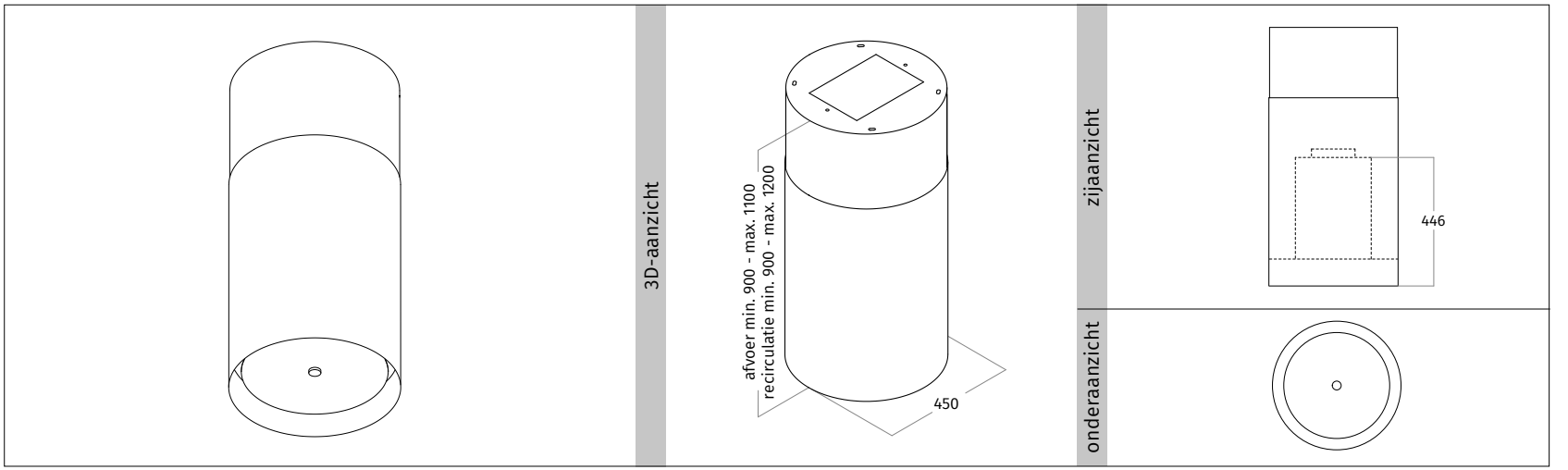

CODE	AFMETING	UITVOERING	PRIJS IN €
2118.10	450 mm	RVS	2.595,00
2118.30	450 mm	wit - RAL 9016 mat	2.795,00
2118.32	450 mm	zwart - RAL 9017 mat	2.795,00
2118.31	450 mm	kleur naar keuze *(mat/glanzend)*	2.995,00
UITVOERING			
VASTE INTERNE MOTOR	850 m³/h - 58 dBA - max. 250 W		
RECIRCULATIE	op basis van koolstoffilter of plasmafilter		
AFSTANDSBEDIENING	3 standen & intensief & timer		
VETFILTER(S)	1 x aluminium filter & randafzuiging		
VERLICHTING	1 x 4,5 W dimbare LED 2700 Kelvin		
GEWICHT	ca. 37 kg		
OPTIONEEL			
MOTORLOOS	te combineren met bijbehorende externe motoren 6636, 6637, 6639, 6694 en 6697 zie wavedesign.nl		
RECIRCULATIE	op basis van koolstoffilter of plasmafilter		
ACCESSOIRES			
99202.27	long-life koolstoffilter rond		229,00
99202.12	plasmafilter-basis rond		399,00
99202.02	plasmafilter-plus rond		749,00
AANVULLENDE INFORMATIE			
model is voorzien van interne stopcontact t.b.v. een plasmafilter.			
tussenruimte onderzijde model en werkblad minimaal 650 mm - maximaal 900 mm.			
breedte kookplaat maximaal 600 mm.			

2119 EILAND MODEL | recirculatie | 900 mm

OPTIONEEL IN LEDER

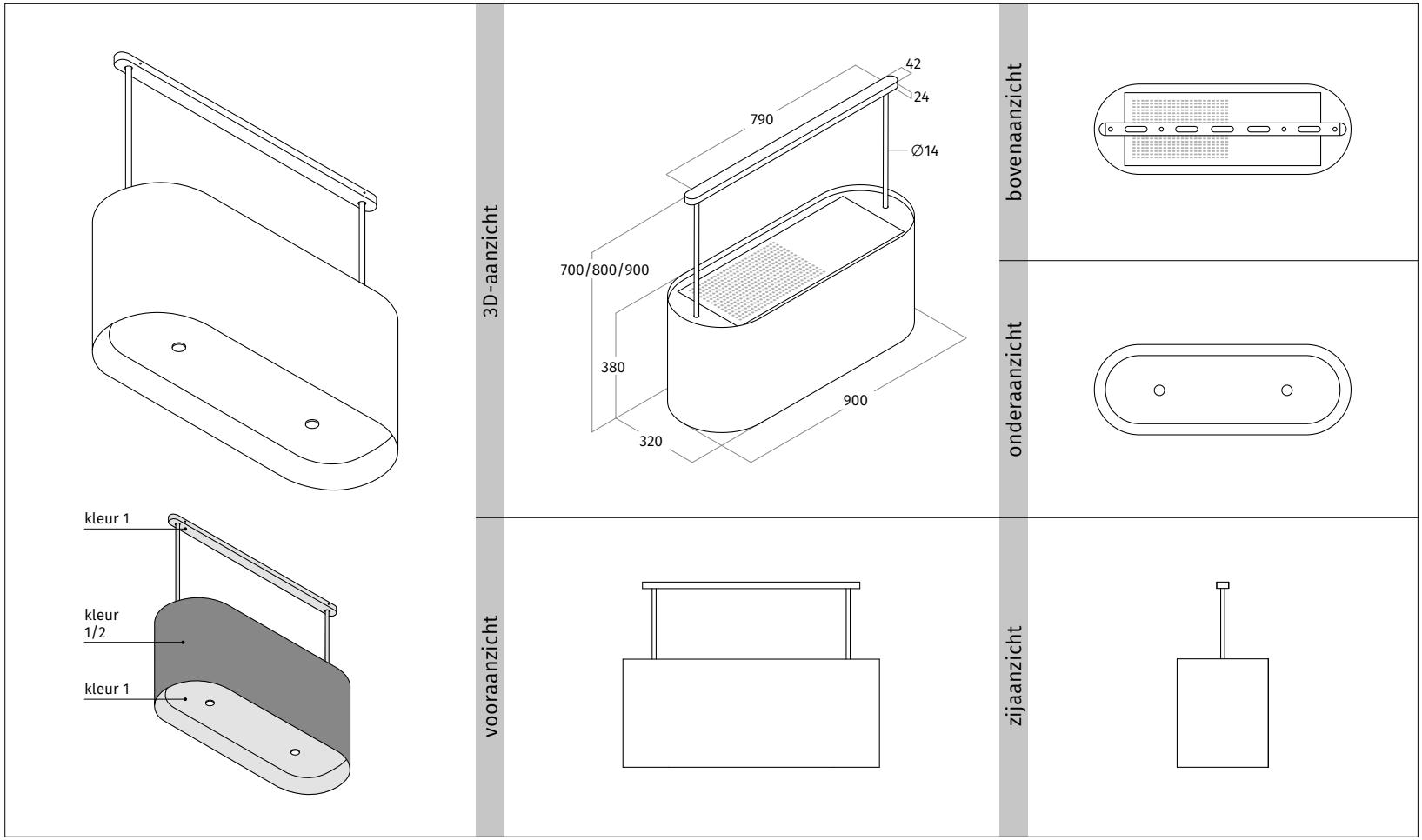

LEDEREN BEKLEDING

9219.30 TUNDRA CLAY	9219.28 TUNDRA OFF BLACK	9219.31 TUNDRA GREY	9219.24 TUNDRA STONE	9219.32 TUNDRA TITANIUM	9219.29 TUNDRA CHOCLAT
9219.25 PAMPAS PITCHBLACK	9219.26 PAMPAS MORO	9219.34 PAMPAS DOLPHIN	9219.27 PAMPAS STRAW	9219.50 PAMPAS ZWART METALLIC	9219.51 PAMPAS KOPER METALLIC	9219.52 PAMPAS MESSING METALLIC

CODE	AFMETING	UITVOERING	PRIJS IN €
2119.00	900 mm	RVS	3.195,00
2119.20	900 mm	wit - RAL 9016 mat	3.395,00
2119.26	900 mm	zwart - RAL 9017 mat	3.395,00
2119.21	900 mm	kleur naar keuze *(mat/glanzend)*	3.595,00
2119.22	900 mm	2 kleuren naar keuze *(mat/glanzend)*	3.695,00
2119.40	900 mm	geschikt voor lederen bekleding - RVS	3.395,00
2119.41	900 mm	geschikt voor lederen bekleding - kleur naar keuze	3.595,00
PENDELS	**TOTALE HOOGTE MODEL 700 mm**		
9110.00	RVS		140,00
9110.03	wit - RAL 9016 mat		140,00
9110.12	zwart - RAL 9017 mat		140,00
9110.06	kleur naar keuze *(mat/glanzend)*		170,00
	TOTALE HOOGTE MODEL 800 mm		
9110.01	RVS		150,00
9110.04	wit - RAL 9016 mat		150,00
9110.13	zwart - RAL 9017 mat		150,00
9110.07	kleur naar keuze *(mat/glanzend)*		180,00
	TOTALE HOOGTE MODEL 900 mm		
9110.02	RVS		160,00
9110.05	wit - RAL 9016 mat		160,00
9110.14	zwart - RAL 9017 mat		160,00
9110.08	kleur naar keuze *(mat/glanzend)*		190,00
UITVOERING			
VASTE INTERNE MOTOR	850 m³/h - 58 dBA - max. 250 W		
RECIRCULATIE	op basis van koolstoffilter of plasmafilter		
AFSTANDSBEDIENING	3 standen & intensief & timer		
VETFILTER(S)	3 x aluminium filter & randafzuiging		
VERLICHTING	2 x 4,5 W dimbare LEDs 2700 Kelvin		
GEWICHT	ca. 32 kg		
OPTIONEEL			
VERLENGDE PENDELS	prijs op aanvraag.		
LEDEREN BEKLEDING	zie pagina 80 voor de mogelijkheden. *(codes zie linker pagina).*		895,00
ACCESSOIRES			
99202.27	long-life koolstoffilter rond		229,00
99202.12	plasmafilter-basis rond		399,00
99202.02	plasmafilter-plus rond		749,00
AANVULLENDE INFORMATIE			
model is voorzien van interne stopcontact t.b.v. een plasmafilter.			
tussenruimte onderzijde model en werkblad minimaal 650 mm - maximaal 900 mm.			

2119 EILAND MODEL | recirculatie | 1200 mm

OPTIONEEL IN LEDER

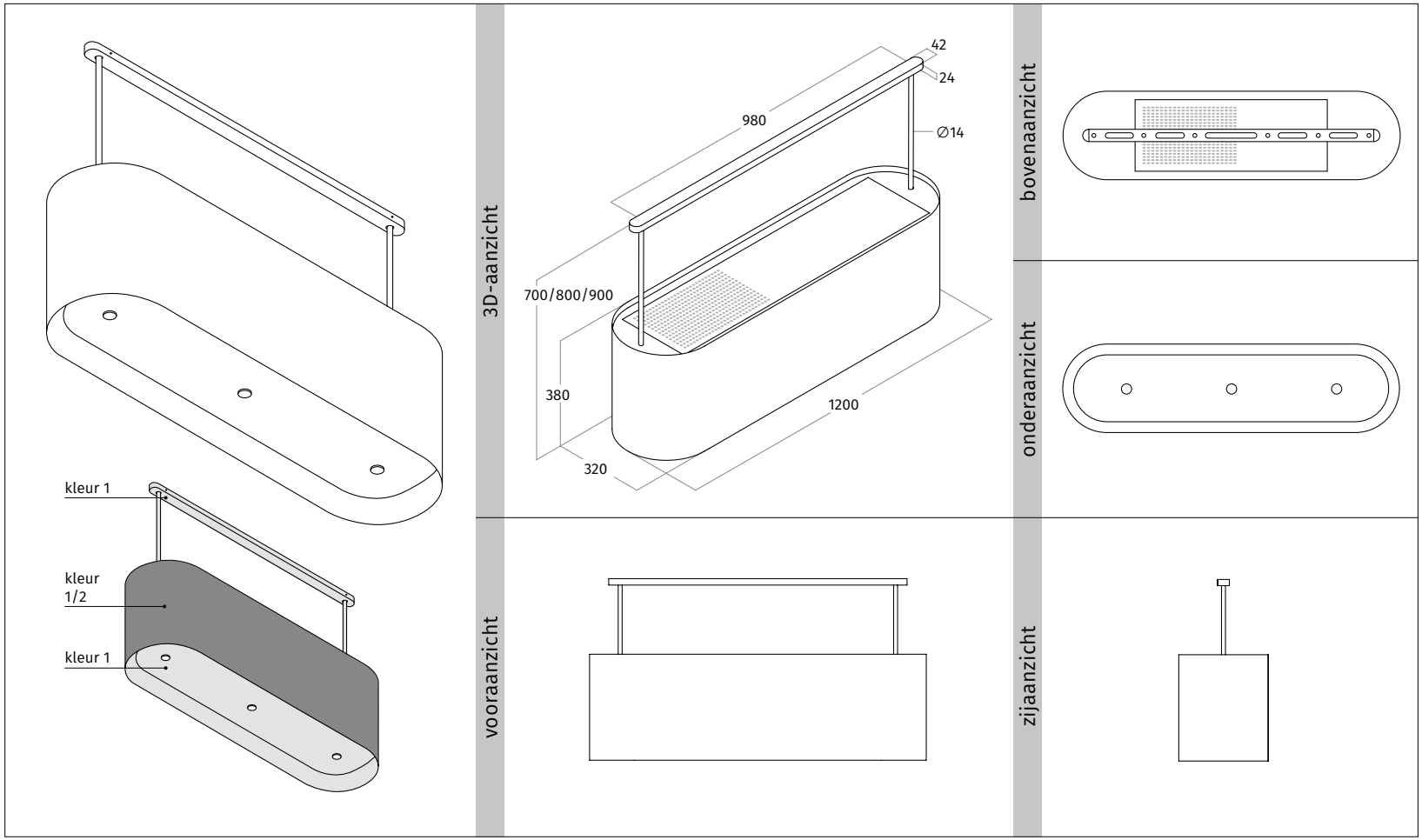

LEDEREN BEKLEDING

9219.42 TUNDRA CLAY	9219.40 TUNDRA OFF BLACK	9219.43 TUNDRA GREY	9219.49 TUNDRA STONE	9219.44 TUNDRA TITANIUM	9219.41 TUNDRA CHOCLAT
9219.37 PAMPAS PITCHBLACK	9219.38 PAMPAS MORO	9219.46 PAMPAS DOLPHIN	9219.39 PAMPAS STRAW	9219.53 PAMPAS ZWART METALLIC	9219.54 PAMPAS KOPER METALLIC	9219.55 PAMPAS MESSING METALLIC

CODE	AFMETING	UITVOERING	PRIJS IN €
2119.01	1200 mm	RVS	3.395,00
2119.23	1200 mm	wit - RAL 9016 mat	3.595,00
2119.27	1200 mm	zwart - RAL 9017 mat	3.595,00
2119.24	1200 mm	kleur naar keuze *(mat/glanzend)*	3.795,00
2119.25	1200 mm	2 kleuren naar keuze *(mat/glanzend)*	3.895,00
2119.43	1200 mm	geschikt voor lederen bekleding - RVS	3.595,00
2119.44	1200 mm	geschikt voor lederen bekleding - kleur naar keuze	3.795,00
PENDELS	**TOTALE HOOGTE MODEL 700 mm**		
9110.00	RVS		140,00
9110.03	wit - RAL 9016 mat		140,00
9110.12	zwart - RAL 9017 mat		140,00
9110.06	kleur naar keuze *(mat/glanzend)*		170,00
	TOTALE HOOGTE MODEL 800 mm		
9110.01	RVS		150,00
9110.04	wit - RAL 9016 mat		150,00
9110.13	zwart - RAL 9017 mat		150,00
9110.07	kleur naar keuze *(mat/glanzend)*		180,00
	TOTALE HOOGTE MODEL 900 mm		
9110.02	RVS		160,00
9110.05	wit - RAL 9016 mat		160,00
9110.14	zwart - RAL 9017 mat		160,00
9110.08	kleur naar keuze *(mat/glanzend)*		190,00
UITVOERING			
VASTE INTERNE MOTOR	850 m³/h - 58 dBA - max. 250 W		
RECIRCULATIE	op basis van koolstoffilter of plasmafilter		
AFSTANDSBEDIENING	3 standen & intensief & timer		
VETFILTER(S)	2 x aluminium filter & randafzuiging		
VERLICHTING	3 x 4,5 W dimbare LEDs 2700 Kelvin		
GEWICHT	ca. 37 kg		
OPTIONEEL			
VERLENGDE PENDELS	prijs op aanvraag.		
LEDEREN BEKLEDING	zie pagina 80 voor de mogelijkheden. *(codes zie linker pagina).*		1095,00
ACCESSOIRES			
99202.27	long-life koolstoffilter rond		229,00
99202.12	plasmafilter-basis rond		399,00
99202.02	plasmafilter-plus rond		749,00
AANVULLENDE INFORMATIE			
model is voorzien van interne stopcontact t.b.v. een plasmafilter.			
tussenruimte onderzijde model en werkblad minimaal 650 mm - maximaal 900 mm.			

2120 EILAND MODEL | recirculatie | 900 mm

OPTIONEEL IN LEDER

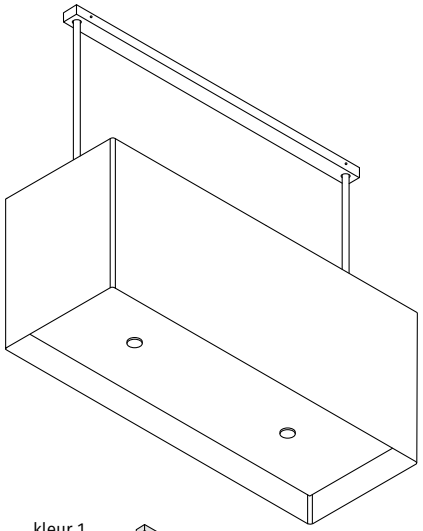

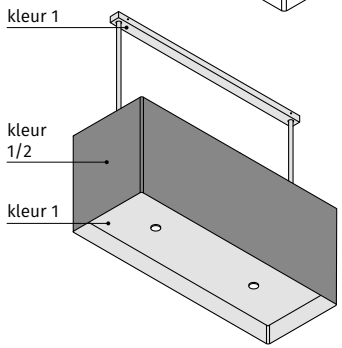

3D-aanzicht

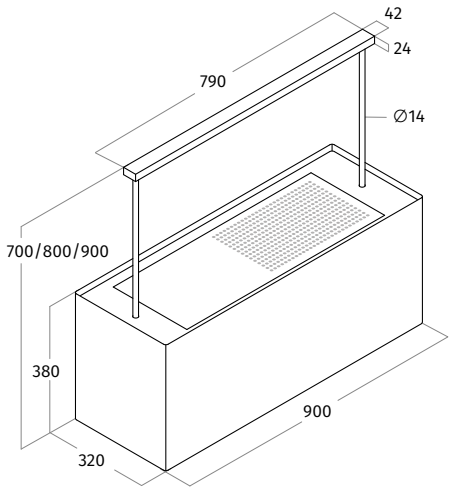

bovenaanzicht

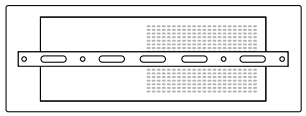

onderaanzicht

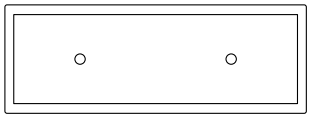

vooraanzicht

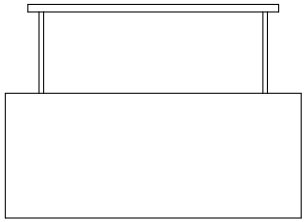

zijaanzicht

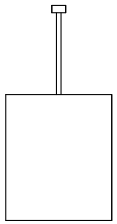

LEDEREN BEKLEDING

- 9212.06 TUNDRA CLAY
- 9212.04 TUNDRA OFF BLACK
- 9212.07 TUNDRA GREY
- 9212.25 TUNDRA STONE
- 9212.08 TUNDRA TITANIUM
- 9212.05 TUNDRA CHOCLAT
- 9212.01 PAMPAS PITCHBLACK
- 9212.02 PAMPAS MORO
- 9212.10 PAMPAS DOLPHIN
- 9212.03 PAMPAS STRAW
- 9212.26 PAMPAS ZWART METALLIC
- 9212.27 PAMPAS KOPER METALLIC
- 9212.28 PAMPAS MESSING METALLIC

CODE	AFMETING	UITVOERING	PRIJS IN €
2120.00	900 mm	RVS	3.095,00
2120.20	900 mm	wit - RAL 9016 mat	3.295,00
2120.26	900 mm	zwart - RAL 9017 mat	3.295,00
2120.21	900 mm	kleur naar keuze *(mat/glanzend)*	3.495,00
2120.22	900 mm	2 kleuren naar keuze *(mat/glanzend)*	3.595,00
2120.40	900 mm	geschikt voor lederen bekleding - RVS	3.295,00
2120.41	900 mm	geschikt voor lederen bekleding - kleur naar keuze	3.495,00
PENDELS	**TOTALE HOOGTE MODEL 700 MM**		
9110.00	RVS		140,00
9110.03	wit - RAL 9016 mat		140,00
9110.12	zwart - RAL 9017 mat		140,00
9110.06	kleur naar keuze *(mat/glanzend)*		170,00
	TOTALE HOOGTE MODEL 800 MM		
9110.01	RVS		150,00
9110.04	wit - RAL 9016 mat		150,00
9110.13	zwart - RAL 9017 mat		150,00
9110.07	kleur naar keuze *(mat/glanzend)*		180,00
	TOTALE HOOGTE MODEL 900 MM		
9110.02	RVS		160,00
9110.05	wit - RAL 9016 mat		160,00
9110.14	zwart - RAL 9017 mat		160,00
9110.08	kleur naar keuze *(mat/glanzend)*		190,00
UITVOERING			
VASTE INTERNE MOTOR	850 m³/h - 58 dBA - max. 250 W		
RECIRCULATIE	op basis van koolstoffilter of plasmafilter		
AFSTANDSBEDIENING	3 standen & intensief & timer		
VETFILTER(S)	3 x aluminium filter & randafzuiging		
VERLICHTING	2 x 4,5 W dimbare LEDs 2700 Kelvin		
GEWICHT	ca. 32 kg		
OPTIONEEL			
VERLENGDE PENDELS	prijs op aanvraag.		
LEDEREN BEKLEDING	zie pagina 80 voor de mogelijkheden. *(codes zie linker pagina).*		895,00
ACCESSOIRES			
99202.27	long-life koolstoffilter rond		229,00
99202.12	plasmafilter-basis rond		399,00
99202.02	plasmafilter-plus rond		749,00
AANVULLENDE INFORMATIE			
model is voorzien van interne stopcontact t.b.v. een plasmafilter.			
tussenruimte onderzijde model en werkblad minimaal 650 mm - maximaal 900 mm.			

2120 EILAND MODEL | recirculatie | 1200 mm

OPTIONEEL IN LEDER

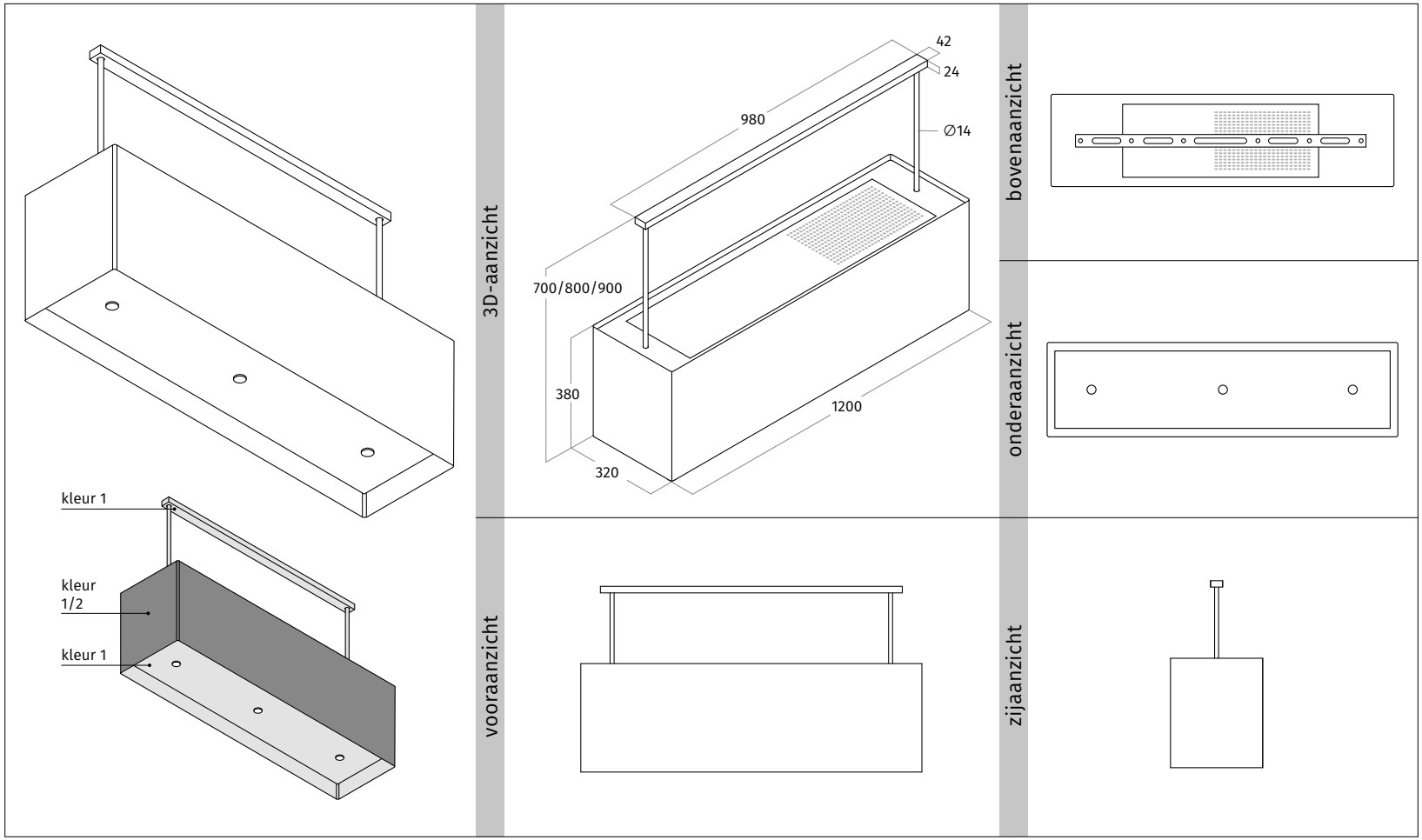

LEDEREN BEKLEDING

9212.18 TUNDRA CLAY	9212.16 TUNDRA OFF BLACK	9212.19 TUNDRA GREY	9212.29 TUNDRA STONE	9212.20 TUNDRA TITANIUM	9212.17 TUNDRA CHOCLAT
9212.13 PAMPAS PITCHBLACK	9212.14 PAMPAS MORO	9212.22 PAMPAS DOLPHIN	9212.15 PAMPAS STRAW	9212.30 PAMPAS ZWART METALLIC	9212.31 PAMPAS KOPER METALLIC	9212.32 PAMPAS MESSING METALLIC

CODE	AFMETING	UITVOERING	PRIJS IN €
2120.01	1200 mm	RVS	3.295,00
2120.23	1200 mm	wit - RAL 9016 mat	3.495,00
2120.27	1200 mm	zwart - RAL 9017 mat	3.495,00
2120.24	1200 mm	kleur naar keuze *(mat/glanzend)*	3.695,00
2120.25	1200 mm	2 kleuren naar keuze *(mat/glanzend)*	3.795,00
2120.43	1200 mm	geschikt voor lederen bekleding - RVS	3.495,00
2120.44	1200 mm	geschikt voor lederen bekleding - kleur naar keuze	3.695,00
PENDELS	**TOTALE HOOGTE MODEL 700 mm**		
9110.00	RVS		140,00
9110.03	wit - RAL 9016 mat		140,00
9110.12	zwart - RAL 9017 mat		140,00
9110.06	kleur naar keuze *(mat/glanzend)*		170,00
	TOTALE HOOGTE MODEL 800 mm		
9110.01	RVS		150,00
9110.04	wit - RAL 9016 mat		150,00
9110.13	zwart - RAL 9017 mat		150,00
9110.07	kleur naar keuze *(mat/glanzend)*		180,00
	TOTALE HOOGTE MODEL 900 mm		
9110.02	RVS		160,00
9110.05	wit - RAL 9016 mat		160,00
9110.14	zwart - RAL 9017 mat		160,00
9110.08	kleur naar keuze *(mat/glanzend)*		190,00
UITVOERING			
VASTE INTERNE MOTOR	850 m³/h - 58 dBA - max. 250 W		
RECIRCULATIE	op basis van koolstoffilter of plasmafilter		
AFSTANDSBEDIENING	3 standen & intensief & timer		
VETFILTER(S)	3 x aluminium filter & randafzuiging		
VERLICHTING	3 x 4,5 W dimbare LEDs 2700 Kelvin		
GEWICHT	ca. 37 kg		
OPTIONEEL			
VERLENGDE PENDELS	prijs op aanvraag.		
LEDEREN BEKLEDING	zie pagina 80 voor de mogelijkheden. *(codes zie linker pagina).*		1095,00
ACCESSOIRES			
99202.27	long-life koolstoffilter rond		229,00
99202.12	plasmafilter-basis rond		399,00
99202.02	plasmafilter-plus rond		749,00
AANVULLENDE INFORMATIE			
model is voorzien van interne stopcontact t.b.v. een plasmafilter.			
tussenruimte onderzijde model en werkblad minimaal 650 mm - maximaal 900 mm.			

2126 EILAND MODEL | recirculatie | 500 mm

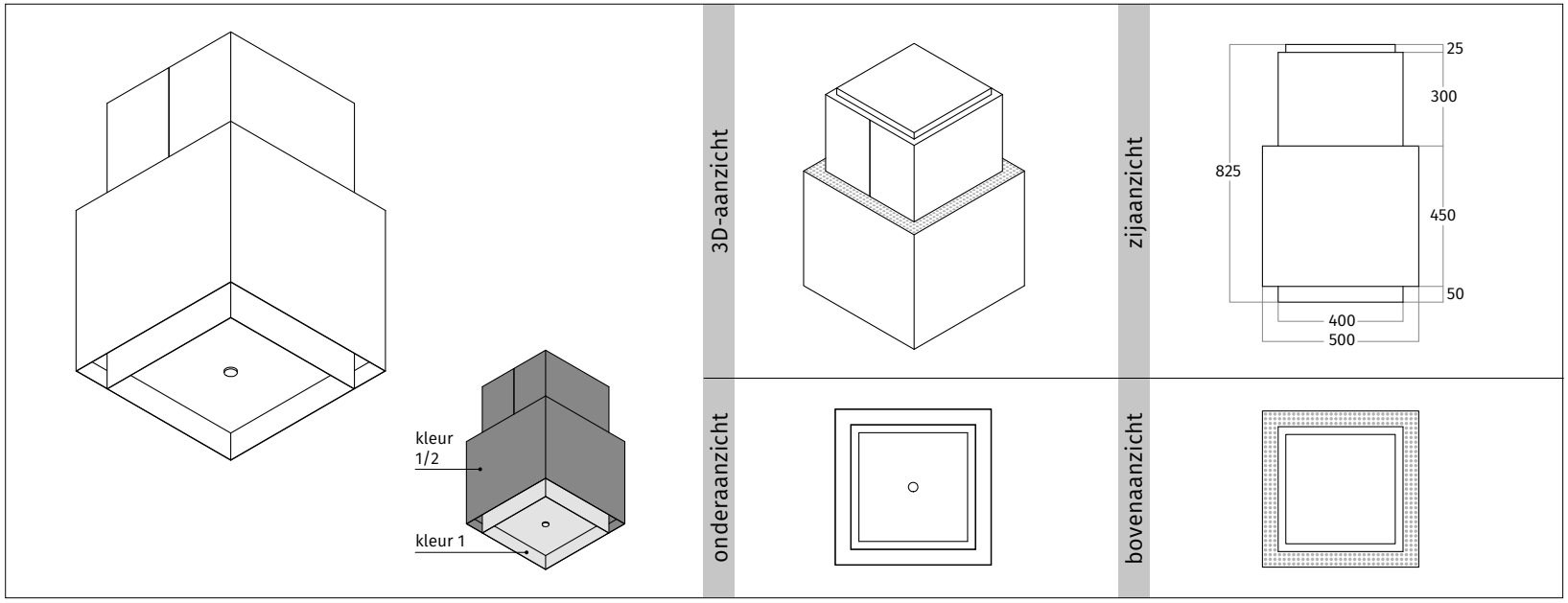

CODE	AFMETING	UITVOERING	PRIJS IN €
2126.00	500 mm	RVS	2.595,00
2126.20	500 mm	wit - RAL 9016 mat	2.795,00
2126.21	500 mm	zwart - RAL 9017 mat	2.795,00
2126.22	500 mm	kleur naar keuze *(mat/glanzend)*	2.995,00
UITVOERING			
VASTE INTERNE MOTOR	850 m³/h - 58 dBA - max. 250 W		
RECIRCULATIE	op basis van koolstoffilter of plasmafilter		
AFSTANDSBEDIENING	3 standen & intensief & timer		
VETFILTER(S)	1 x aluminium filter & randafzuiging		
VERLICHTING	1 x 4,5 W dimbare LED 2700 Kelvin		
GEWICHT	ca. 26 kg		
ACCESSOIRES			
99202.27	long-life koolstoffilter rond		229,00
99202.12	plasmafilter-basis rond		399,00
99202.02	plasmafilter-plus rond		749,00
AANVULLENDE INFORMATIE			
model is voorzien van interne stopcontact t.b.v. een plasmafilter.			
tussenruimte onderzijde model en werkblad minimaal 650 mm - maximaal 900 mm.			
breedte kookplaat maximaal 600 mm.			

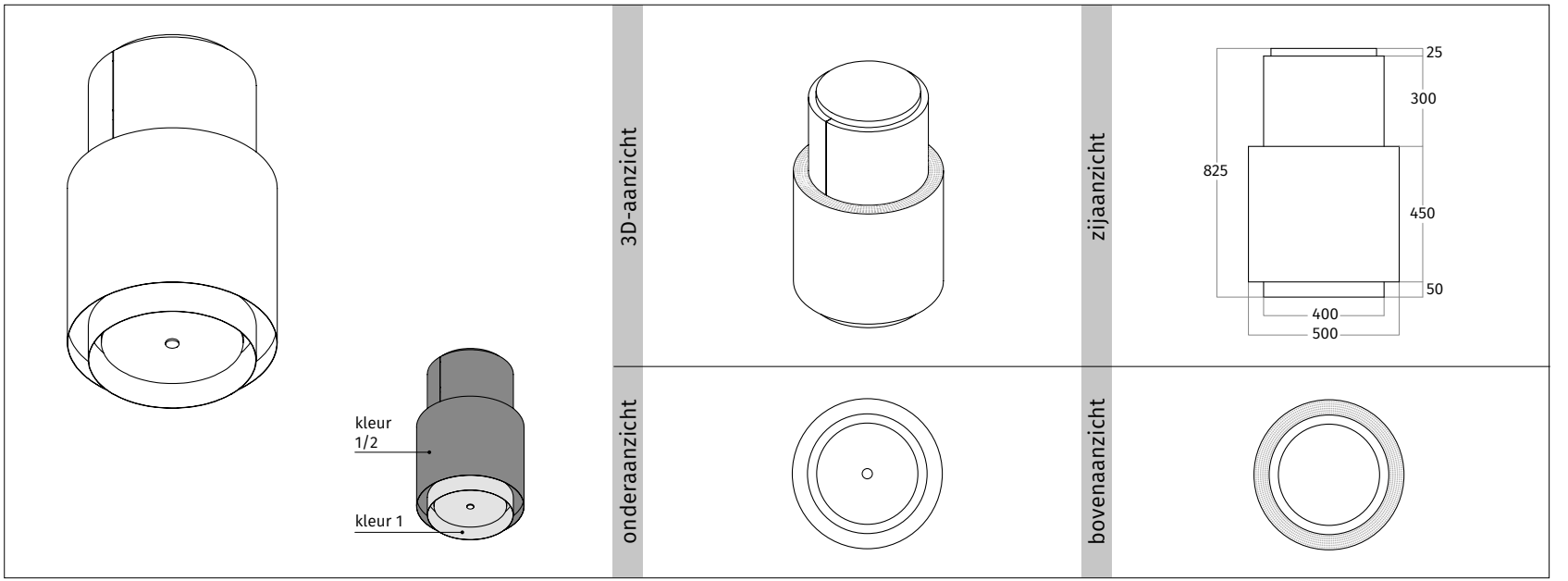

CODE	AFMETING	UITVOERING	PRIJS IN €
2128.00	500 mm	RVS	2.595,00
2128.20	500 mm	wit - RAL 9016 mat	2.795,00
2128.21	500 mm	zwart - RAL 9017 mat	2.795,00
2128.22	500 mm	kleur naar keuze *(mat/glanzend)*	2.995,00
UITVOERING			
VASTE INTERNE MOTOR	850 m³/h - 58 dBA - max. 250 W		
RECIRCULATIE	op basis van koolstoffilter of plasmafilter		
AFSTANDSBEDIENING	3 standen & intensief & timer		
VETFILTER(S)	1 x aluminium filter & randafzuiging		
VERLICHTING	1 x 4,5 W dimbare LED 2700 Kelvin		
GEWICHT	ca. 26 kg		
ACCESSOIRES			
99202.27	long-life koolstoffilter rond		229,00
99202.12	plasmafilter-basis rond		399,00
99202.02	plasmafilter-plus rond		749,00
AANVULLENDE INFORMATIE			
model is voorzien van interne stopcontact t.b.v. een plasmafilter.			
tussenruimte onderzijde model en werkblad minimaal 650 mm - maximaal 900 mm.			
breedte kookplaat maximaal 600 mm.			

2129 EILAND MODEL | recirculatie | 1000 mm

OPTIONEEL IN LEDER

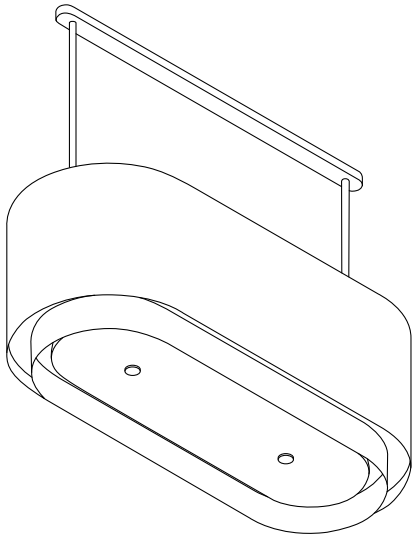

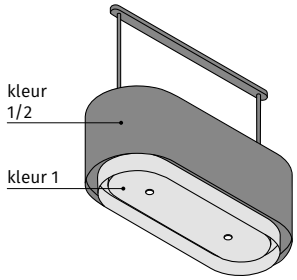

3D-aanzicht

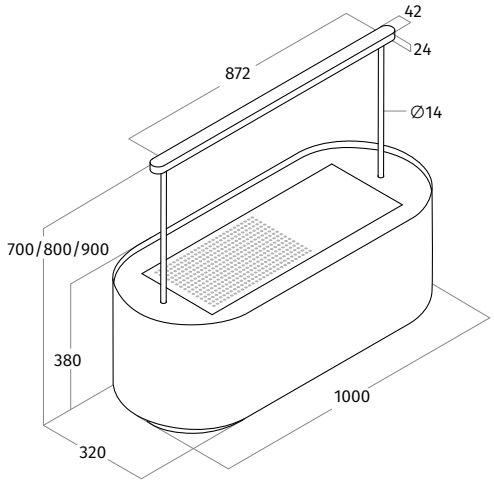

bovenaanzicht

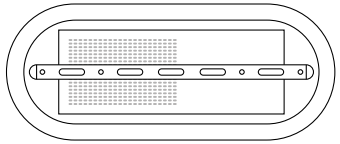

onderaanzicht

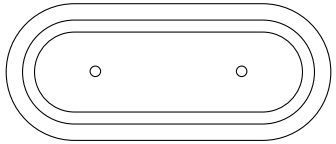

vooraanzicht

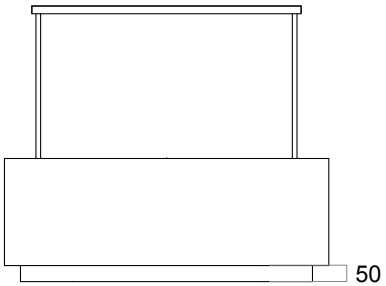

zijaanzicht

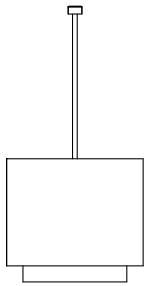

LEDEREN BEKLEDING

9229.06 TUNDRA CLAY	9229.04 TUNDRA OFF BLACK	9229.07 TUNDRA GREY	9229.10 TUNDRA STONE	9229.08 TUNDRA TITANIUM	9229.05 TUNDRA CHOCLAT
9229.01 PAMPAS PITCHBLACK	9229.02 PAMPAS MORO	9229.09 PAMPAS DOLPHIN	9229.03 PAMPAS STRAW	9229.11 PAMPAS ZWART METALLIC	9229.12 PAMPAS KOPER METALLIC	9229.13 PAMPAS MESSING METALLIC

CODE	AFMETING	UITVOERING	PRIJS IN €
2129.00	1000 mm	RVS	3.495,00
2129.20	1000 mm	wit - RAL 9016 mat	3.695,00
2129.21	1000 mm	zwart - RAL 9017 mat	3.695,00
2129.22	1000 mm	kleur naar keuze *(mat/glanzend)*	3.895,00
2129.23	1000 mm	2 kleuren naar keuze *(mat/glanzend)*	3.995,00
2129.40	1000 mm	geschikt voor lederen bekleding - RVS	3.695,00
2129.41	1000 mm	geschikt voor lederen bekleding - kleur naar keuze *(mat/glanzend)*	3.895,00
PENDELS	**TOTALE HOOGTE MODEL 700 mm**		
9110.00	RVS		140,00
9110.03	wit - RAL 9016 mat		140,00
9110.12	zwart - RAL 9017 mat		140,00
9110.06	kleur naar keuze *(mat/glanzend)*		170,00
	TOTALE HOOGTE MODEL 800 mm		
9110.01	RVS		150,00
9110.04	wit - RAL 9016 mat		150,00
9110.13	zwart - RAL 9017 mat		150,00
9110.07	kleur naar keuze *(mat/glanzend)*		180,00
	TOTALE HOOGTE MODEL 900 mm		
9110.02	RVS		160,00
9110.05	wit - RAL 9016 mat		160,00
9110.14	zwart - RAL 9017 mat		160,00
9110.08	kleur naar keuze *(mat/glanzend)*		190,00
UITVOERING			
VASTE INTERNE MOTOR	850 m³/h - 58 dBA - max. 250 W		
RECIRCULATIE	op basis van koolstoffilter of plasmafilter		
AFSTANDSBEDIENING	3 standen & intensief & timer		
VETFILTER(S)	2 x aluminium filter & randafzuiging		
VERLICHTING	2 x 4,5 W dimbare LEDs 2700 Kelvin		
GEWICHT	ca. 35 kg		
OPTIONEEL			
VERLENGDE PENDELS	prijs op aanvraag.		
LEDEREN BEKLEDING	zie pagina 80 voor de mogelijkheden. *(codes zie linker pagina).*		995,00
ACCESSOIRES			
99202.27	long-life koolstoffilter rond		229,00
99202.12	plasmafilter-basis rond		399,00
99202.02	plasmafilter-plus rond		749,00
AANVULLENDE INFORMATIE			
model is voorzien van interne stopcontact t.b.v. een plasmafilter.			
tussenruimte onderzijde model en werkblad minimaal 650 mm - maximaal 900 mm.			

2129 EILAND MODEL | recirculatie | 1300 mm

OPTIONEEL IN LEDER

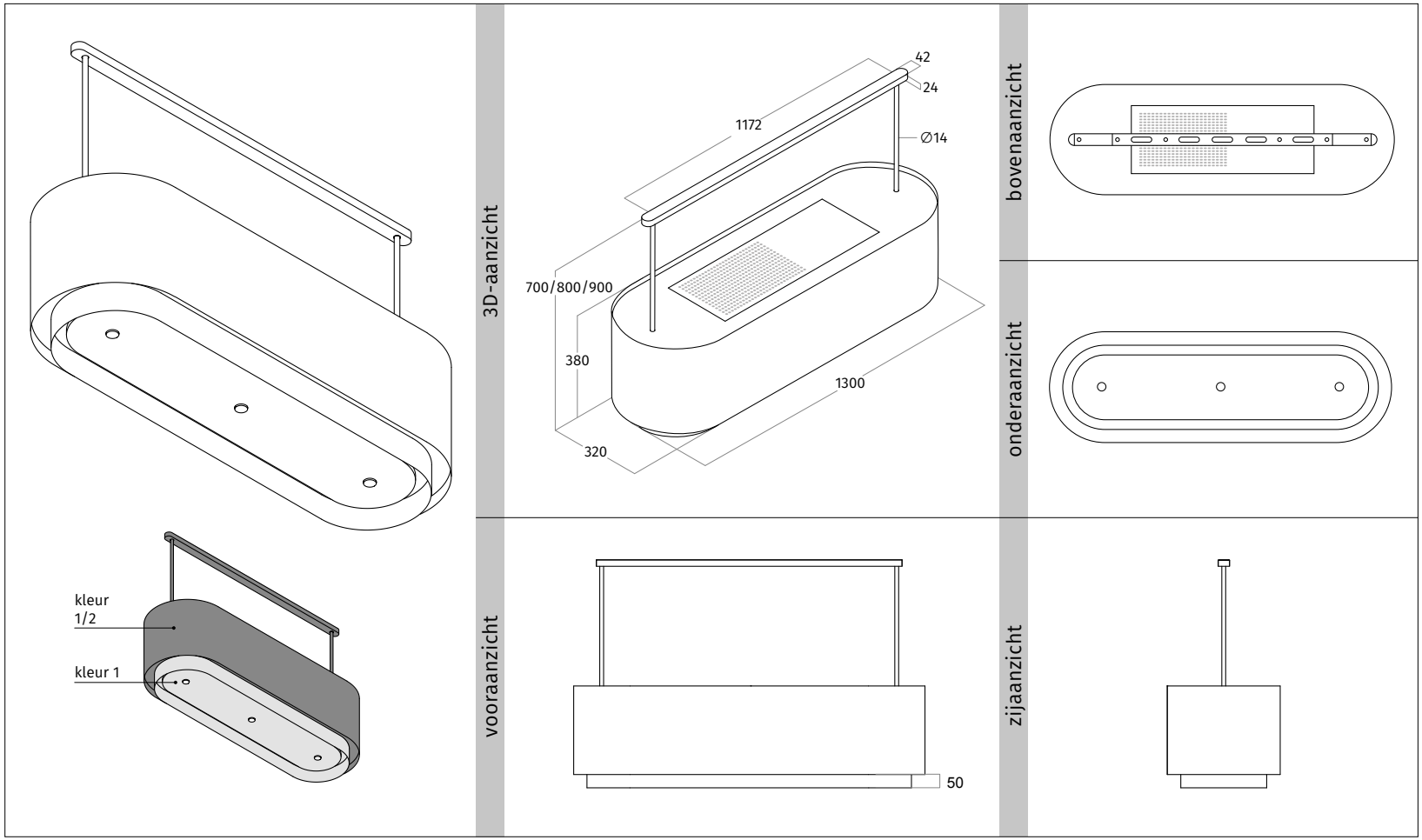

LEDEREN BEKLEDING

9229.19 TUNDRA CLAY	9229.17 TUNDRA OFF BLACK	9229.20 TUNDRA GREY	9229.23 TUNDRA STONE	9229.21 TUNDRA TITANIUM	9229.18 TUNDRA CHOCLAT
9229.14 PAMPAS PITCHBLACK	9229.15 PAMPAS MORO	9229.22 PAMPAS DOLPHIN	9229.16 PAMPAS STRAW	9229.24 PAMPAS ZWART METALLIC	9229.25 PAMPAS KOPER METALLIC	9229.26 PAMPAS MESSING METALLIC

CODE	AFMETING	UITVOERING	PRIJS IN €
2129.01	1300 mm	RVS	3.695,00
2129.24	1300 mm	wit - RAL 9016 mat	3.895,00
2129.25	1300 mm	zwart - RAL 9017 mat	3.895,00
2129.26	1300 mm	kleur naar keuze *(mat/glanzend)*	4.095,00
2129.27	1300 mm	2 kleuren naar keuze *(mat/glanzend)*	4.195,00
2129.42	1300 mm	geschikt voor lederen bekleding - RVS	3.895,00
2129.43	1300 mm	geschikt voor lederen bekleding - kleur naar keuze *(mat/glanzend)*	4.095,00
PENDELS	**TOTALE HOOGTE MODEL 700 mm**		
9110.00	RVS		140,00
9110.03	wit - RAL 9016 mat		140,00
9110.12	zwart - RAL 9017 mat		140,00
9110.06	kleur naar keuze *(mat/glanzend)*		170,00
	TOTALE HOOGTE MODEL 800 mm		
9110.01	RVS		150,00
9110.04	wit - RAL 9016 mat		150,00
9110.13	zwart - RAL 9017 mat		150,00
9110.07	kleur naar keuze *(mat/glanzend)*		180,00
	TOTALE HOOGTE MODEL 900 mm		
9110.02	RVS		160,00
9110.05	wit - RAL 9016 mat		160,00
9110.14	zwart - RAL 9017 mat		160,00
9110.08	kleur naar keuze *(mat/glanzend)*		190,00
UITVOERING			
VASTE INTERNE MOTOR	850 m³/h - 58 dBA - max. 250 W		
RECIRCULATIE	op basis van koolstoffilter of plasmafilter		
AFSTANDSBEDIENING	3 standen & intensief & timer		
VETFILTER(S)	2 x aluminium filter & randafzuiging		
VERLICHTING	3 x 4,5 W dimbare LEDs 2700 Kelvin		
GEWICHT	ca. 37 kg		
OPTIONEEL			
VERLENGDE PENDELS	prijs op aanvraag.		
LEDEREN BEKLEDING	zie pagina 80 voor de mogelijkheden. *(codes zie linker pagina).*		1195,00
ACCESSOIRES			
99202.27	long-life koolstoffilter rond		229,00
99202.12	plasmafilter-basis rond		399,00
99202.02	plasmafilter-plus rond		749,00
AANVULLENDE INFORMATIE			
model is voorzien van interne stopcontact t.b.v. een plasmafilter.			
tussenruimte onderzijde model en werkblad minimaal 650 mm - maximaal 900 mm.			

2130 EILAND MODEL | recirculatie | 1000 mm

OPTIONEEL IN LEDER

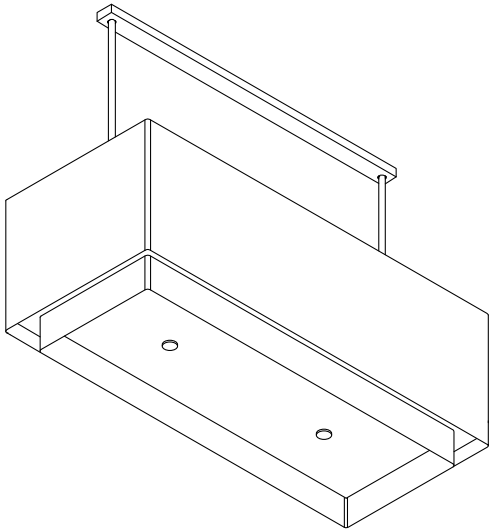

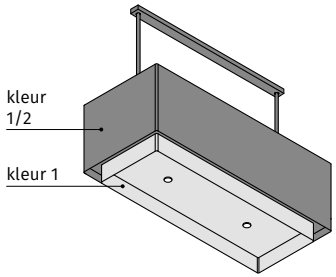

3D-aanzicht

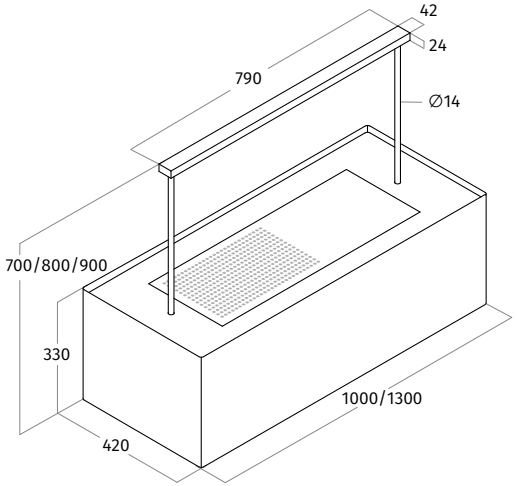

bovenaanzicht

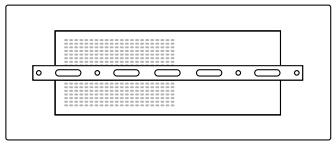

onderaanzicht

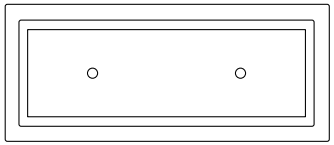

vooraanzicht

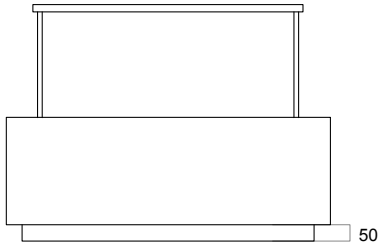

zijaanzicht

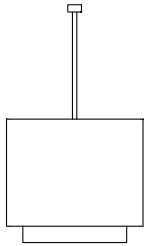

LEDEREN BEKLEDING

9213.06 TUNDRA CLAY	9213.04 TUNDRA OFF BLACK	9213.07 TUNDRA GREY	9213.25 TUNDRA STONE	9213.08 TUNDRA TITANIUM	9213.05 TUNDRA CHOCLAT
9213.01 PAMPAS PITCHBLACK	9213.02 PAMPAS MORO	9213.10 PAMPAS DOLPHIN	9213.03 PAMPAS STRAW	9213.26 PAMPAS ZWART METALLIC	9213.27 PAMPAS KOPER METALLIC	9213.28 PAMPAS MESSING METALLIC

CODE	AFMETING	UITVOERING	PRIJS IN €
2130.00	1000 mm	RVS	3.395,00
2130.20	1000 mm	wit - RAL 9016 mat	3.595,00
2130.21	1000 mm	zwart - RAL 9017 mat	3.595,00
2130.22	1000 mm	kleur naar keuze *(mat/glanzend)*	3.795,00
2130.23	1000 mm	2 kleuren naar keuze *(mat/glanzend)*	3.895,00
2130.40	1000 mm	geschikt voor lederen bekleding - RVS	3.595,00
2130.41	1000 mm	geschikt voor lederen bekleding - kleur naar keuze *(mat/glanzend)*	3.795,00
PENDELS	**TOTALE HOOGTE MODEL 700 mm**		
9110.00	RVS		140,00
9110.03	wit - RAL 9016 mat		140,00
9110.12	zwart - RAL 9017 mat		140,00
9110.06	kleur naar keuze *(mat/glanzend)*		170,00
	TOTALE HOOGTE MODEL 800 mm		
9110.01	RVS		150,00
9110.04	wit - RAL 9016 mat		150,00
9110.13	zwart - RAL 9017 mat		150,00
9110.07	kleur naar keuze *(mat/glanzend)*		180,00
	TOTALE HOOGTE MODEL 900 mm		
9110.02	RVS		160,00
9110.05	wit - RAL 9016 mat		160,00
9110.14	zwart - RAL 9017 mat		160,00
9110.08	kleur naar keuze *(mat/glanzend)*		190,00
UITVOERING			
VASTE INTERNE MOTOR	850 m³/h - 58 dBA - max. 250 W		
RECIRCULATIE	op basis van koolstoffilter of plasmafilter		
AFSTANDSBEDIENING	3 standen & intensief & timer		
VETFILTER(S)	3 x aluminium filter & randafzuiging		
VERLICHTING	2 x 4,5 W dimbare LEDs 2700 Kelvin		
GEWICHT	ca. 35 kg		
OPTIONEEL			
VERLENGDE PENDELS	prijs op aanvraag.		
LEDEREN BEKLEDING	zie pagina 80 voor de mogelijkheden. *(codes zie linker pagina).*		995,00
ACCESSOIRES			
99202.27	long-life koolstoffilter rond		229,00
99202.12	plasmafilter-basis rond		399,00
99202.02	plasmafilter-plus rond		749,00
AANVULLENDE INFORMATIE			
model is voorzien van interne stopcontact t.b.v. een plasmafilter.			
tussenruimte onderzijde model en werkblad minimaal 650 mm - maximaal 900 mm.			

2130 EILAND MODEL | recirculatie | 1300 mm

OPTIONEEL IN LEDER

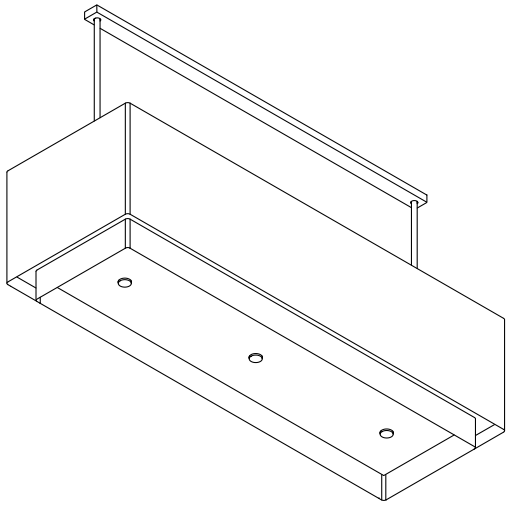

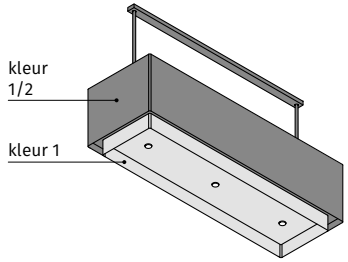

3D-aanzicht

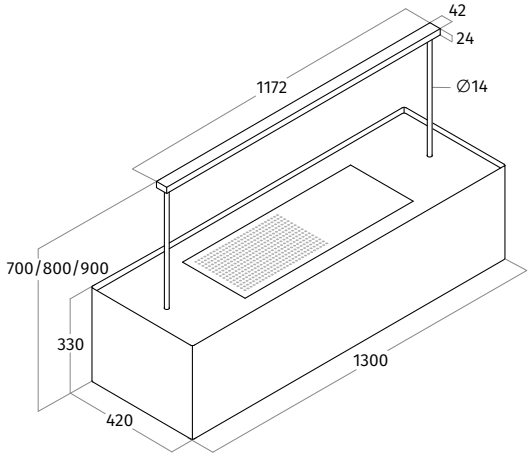

bovenaanzicht

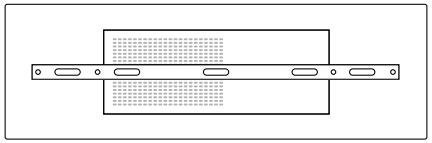

onderaanzicht

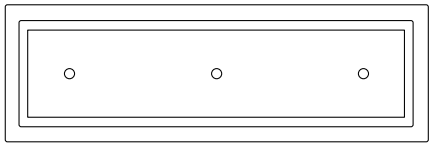

vooraanzicht

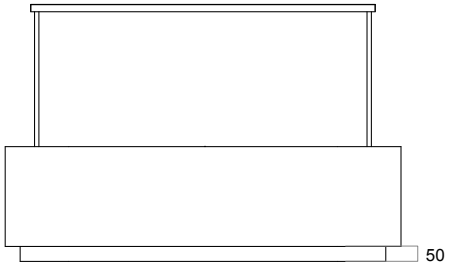

zijaanzicht

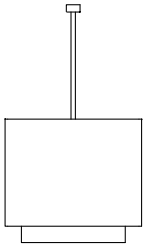

LEDEREN BEKLEDING

9213.18 TUNDRA CLAY	9213.16 TUNDRA OFF BLACK	9213.19 TUNDRA GREY	9213.29 TUNDRA STONE	9213.20 TUNDRA TITANIUM	9213.17 TUNDRA CHOCLAT
9213.13 PAMPAS PITCHBLACK	9213.14 PAMPAS MORO	9213.22 PAMPAS DOLPHIN	9213.15 PAMPAS STRAW	9213.30 PAMPAS ZWART METALLIC	9213.31 PAMPAS KOPER METALLIC	9213.32 PAMPAS MESSING METALLIC

CODE	AFMETING	UITVOERING	PRIJS IN €
2130.01	1300 mm	RVS	3.595,00
2130.24	1300 mm	wit - RAL 9016 mat	3.795,00
2130.25	1300 mm	zwart - RAL 9017 mat	3.795,00
2130.26	1300 mm	kleur naar keuze *(mat/glanzend)*	3.995,00
2130.27	1300 mm	2 kleuren naar keuze *(mat/glanzend)*	4.095,00
2130.42	1300 mm	geschikt voor lederen bekleding - RVS	3.795,00
2130.43	1300 mm	geschikt voor lederen bekleding - kleur naar keuze *(mat/glanzend)*	3.995,00
PENDELS	**TOTALE HOOGTE MODEL 700 mm**		
9110.00	RVS		140,00
9110.03	wit - RAL 9016 mat		140,00
9110.12	zwart - RAL 9017 mat		140,00
9110.06	kleur naar keuze *(mat/glanzend)*		170,00
	TOTALE HOOGTE MODEL 800 mm		
9110.01	RVS		150,00
9110.04	wit - RAL 9016 mat		150,00
9110.13	zwart - RAL 9017 mat		150,00
9110.07	kleur naar keuze *(mat/glanzend)*		180,00
	TOTALE HOOGTE MODEL 900 mm		
9110.02	RVS		160,00
9110.05	wit - RAL 9016 mat		160,00
9110.14	zwart - RAL 9017 mat		160,00
9110.08	kleur naar keuze *(mat/glanzend)*		190,00
UITVOERING			
VASTE INTERNE MOTOR	850 m³/h - 58 dBA - max. 250 W		
RECIRCULATIE	op basis van koolstoffilter of plasmafilter		
AFSTANDSBEDIENING	3 standen & intensief & timer		
VETFILTER(S)	3 x aluminium filter & randafzuiging		
VERLICHTING	3 x 4,5 W dimbare LEDs 2700 Kelvin		
GEWICHT	ca. 37 kg		
OPTIONEEL			
VERLENGDE PENDELS	prijs op aanvraag.		
LEDEREN BEKLEDING	zie pagina 80 voor de mogelijkheden. *(codes zie linker pagina).*		1195,00
ACCESSOIRES			
99202.27	long-life koolstoffilter rond		229,00
99202.12	plasmafilter-basis rond		399,00
99202.02	plasmafilter-plus rond		749,00
AANVULLENDE INFORMATIE			
model is voorzien van interne stopcontact t.b.v. een plasmafilter.			
tussenruimte onderzijde model en werkblad minimaal 650 mm - maximaal 900 mm.			

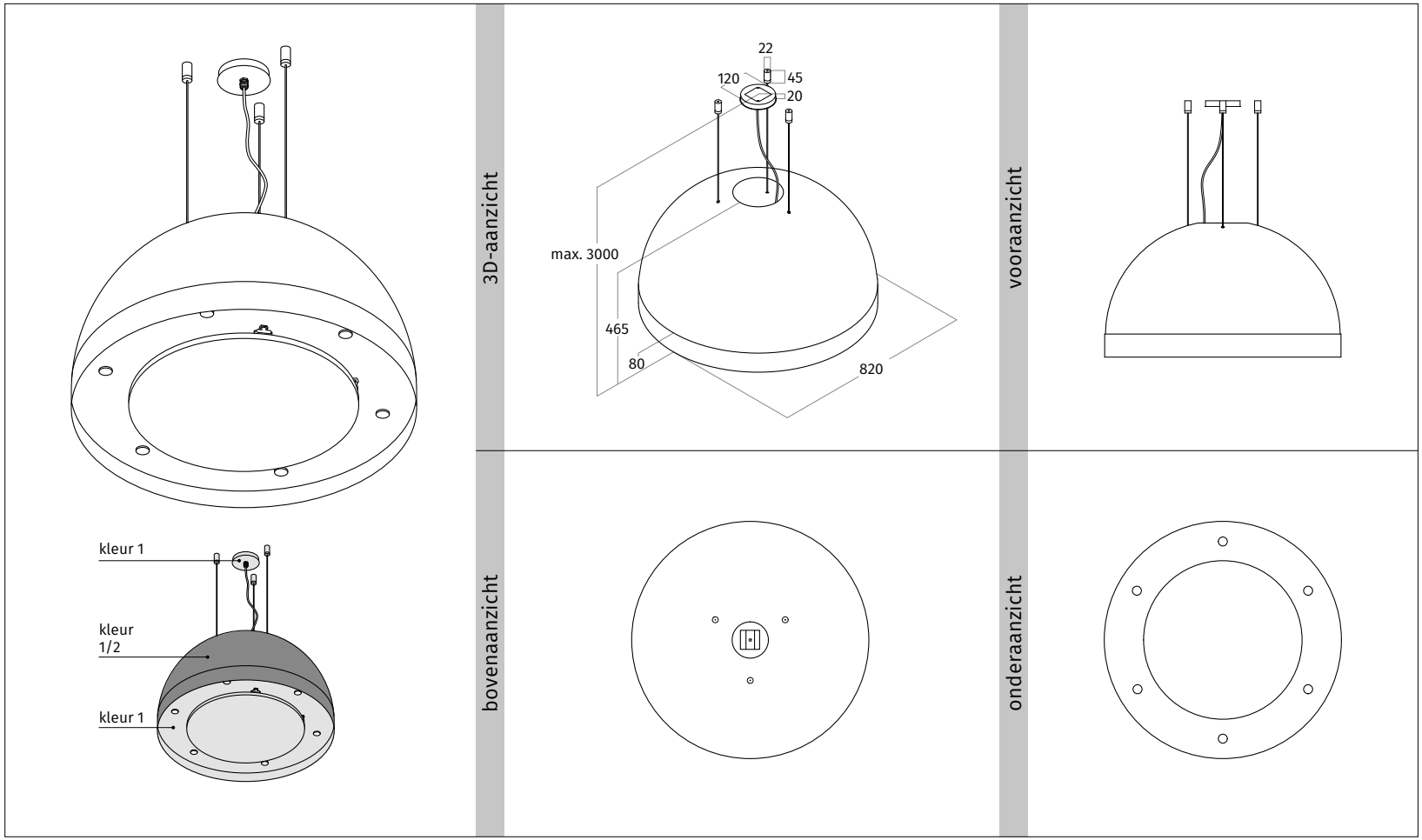
kleur 1
kleur 1/2
kleur 1
3D-aanzicht
22
120
45
20
max. 3000
465
80
820
vooraanzicht
bovenaanzicht
onderaanzicht

CODE	AFMETING	UITVOERING	PRIJS IN €
2176.20	820 mm	wit - RAL 9016 mat	3.395,00
2176.26	820 mm	zwart - RAL 9017 mat	3.395,00
2176.21	820 mm	kleur naar keuze *(mat/glanzend)*	3.595,00
2176.22	820 mm	2 kleuren naar keuze *(mat/glanzend)*	3.695,00
CODE		**LAMP UITVOERING**	
2176.80	820 mm	wit - RAL 9016 mat	2.395,00
2176.86	820 mm	zwart - RAL 9017 mat	2.395,00
2176.81	820 mm	kleur naar keuze *(mat/glanzend)*	2.595,00
2176.82	820 mm	2 kleuren naar keuze *(mat/glanzend)*	2.695,00
UITVOERING			
VASTE INTERNE MOTOR	850 m³/h - 58 dBA - max. 250 W		
RECIRCULATIE	op basis van koolstoffilter of plasmafilter		
AFSTANDSBEDIENING	3 standen & intensief & timer		
VETFILTER(S)	1 x RVS filter & randafzuiging		
VERLICHTING	6 x 4,5 W dimbare LEDs 2700 Kelvin		
GEWICHT	ca. 30 kg		
ACCESSOIRES			
9299.01	verlengde kabels tot max. 4000 mm		195,00
99202.27	long-life koolstoffilter rond		229,00
99202.12	plasmafilter-basis rond		399,00
99202.02	plasmafilter-plus rond		749,00
AANVULLENDE INFORMATIE			
model is voorzien van interne stopcontact t.b.v. een plasmafilter.			
bijgeleverde kabellengte is variabel t/m 3000 mm.			
verlengde kabellengte langer dan 4000 mm op aanvraag.			
standaard is kleur plafondpaneel gelijk aan kleur onderzijde unit, andere kleurcombinatie in overleg mogelijk.			
de lamp wordt standaard geschakeld middels de afstandsbediening van de afzuigkap.			
tussenruimte onderzijde model en werkblad minimaal 650 mm - maximaal 900 mm.			

AFZUIGUNIT

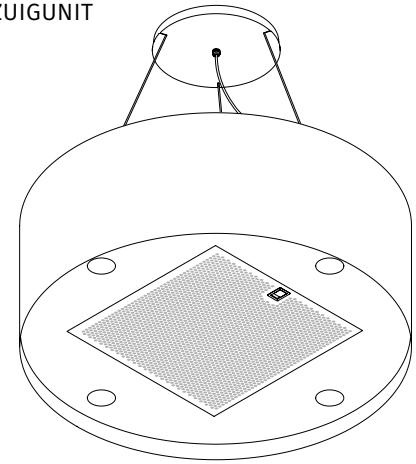

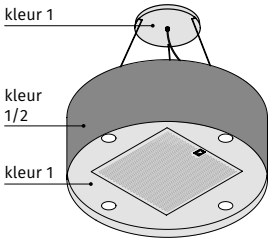

LAMP

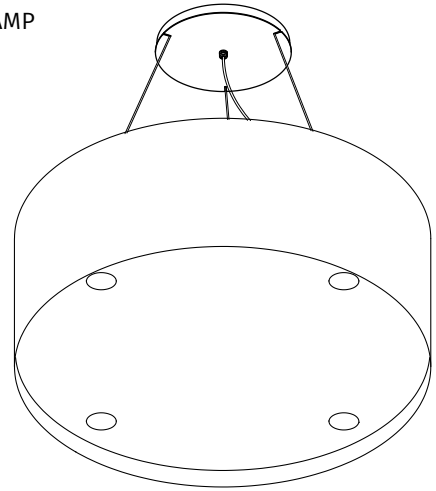

onderaanzicht

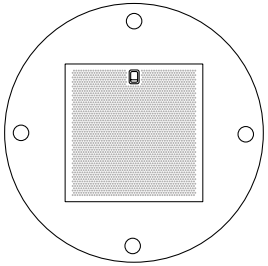

bovenaanzicht

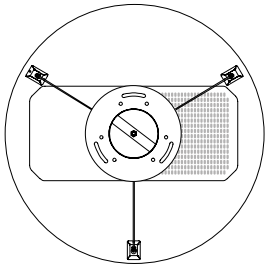

3D-aanzicht

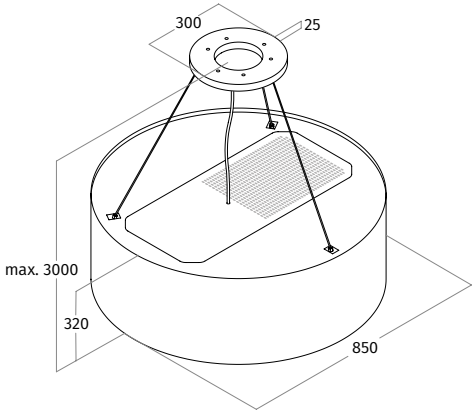

vooraanzicht

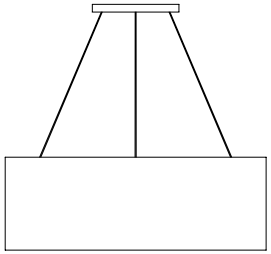

onderaanzicht

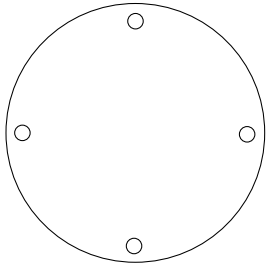

bovenaanzicht

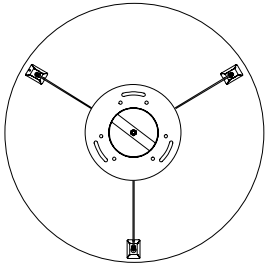

CODE	AFMETING	UITVOERING	PRIJS IN €
2605.00	850 mm	RVS	1.995,00
2605.20	850 mm	wit - RAL 9016 mat	2.195,00
2605.21	850 mm	zwart - RAL 9017 mat	2.195,00
2605.22	850 mm	kleur naar keuze *(mat/glanzend)*	2.295,00
2605.23	850 mm	2 kleuren naar keuze *(mat/glanzend)*	2.395,00
CODE	**LAMP UITVOERING**		
2605.70	RVS		1.195,00
2605.80	wit - RAL 9016 mat		1.395,00
2605.81	zwart - RAL 9017 mat		1.395,00
2605.82	kleur naar keuze *(mat/glanzend)*		1.495,00
2605.83	2 kleuren naar keuze *(mat/glanzend)*		1.595,00
UITVOERING			
VASTE INTERNE MOTOR	850 m³/h - 58 dBA - max. 250 W		
RECIRCULATIE	op basis van koolstoffilter of plasmafilter		
AFSTANDSBEDIENING	3 standen & intensief & timer		
VETFILTER(S)	1 x RVS filter		
VERLICHTING	4 x 2,1 W dimbare LEDs 3000 Kelvin		
GEWICHT	ca. 28 kg		
ACCESSOIRES			
9299.01	verlengde kabels tot max. 4000 mm		195,00
99202.27	long-life koolstoffilter rond		229,00
99202.12	plasmafilter-basis rond		399,00
99202.02	plasmafilter-plus rond		749,00
AANVULLENDE INFORMATIE			
model is voorzien van interne stopcontact t.b.v. een plasmafilter.			
bijgeleverde kabellengte is variabel t/m 3000 mm.			
verlengde kabellengte langer dan 4000 mm op aanvraag.			
standaard is kleur plafondpaneel gelijk aan kleur onderzijde unit, andere kleurcombinatie in overleg mogelijk.			
de lamp wordt standaard geschakeld middels de afstandsbediening van de afzuigkap.			
tussenruimte onderzijde model en werkblad minimaal 650 mm - maximaal 900 mm.			

2620 EILAND MODEL & LAMP | recirculatie | 800 mm

OPTIONEEL IN LEDER

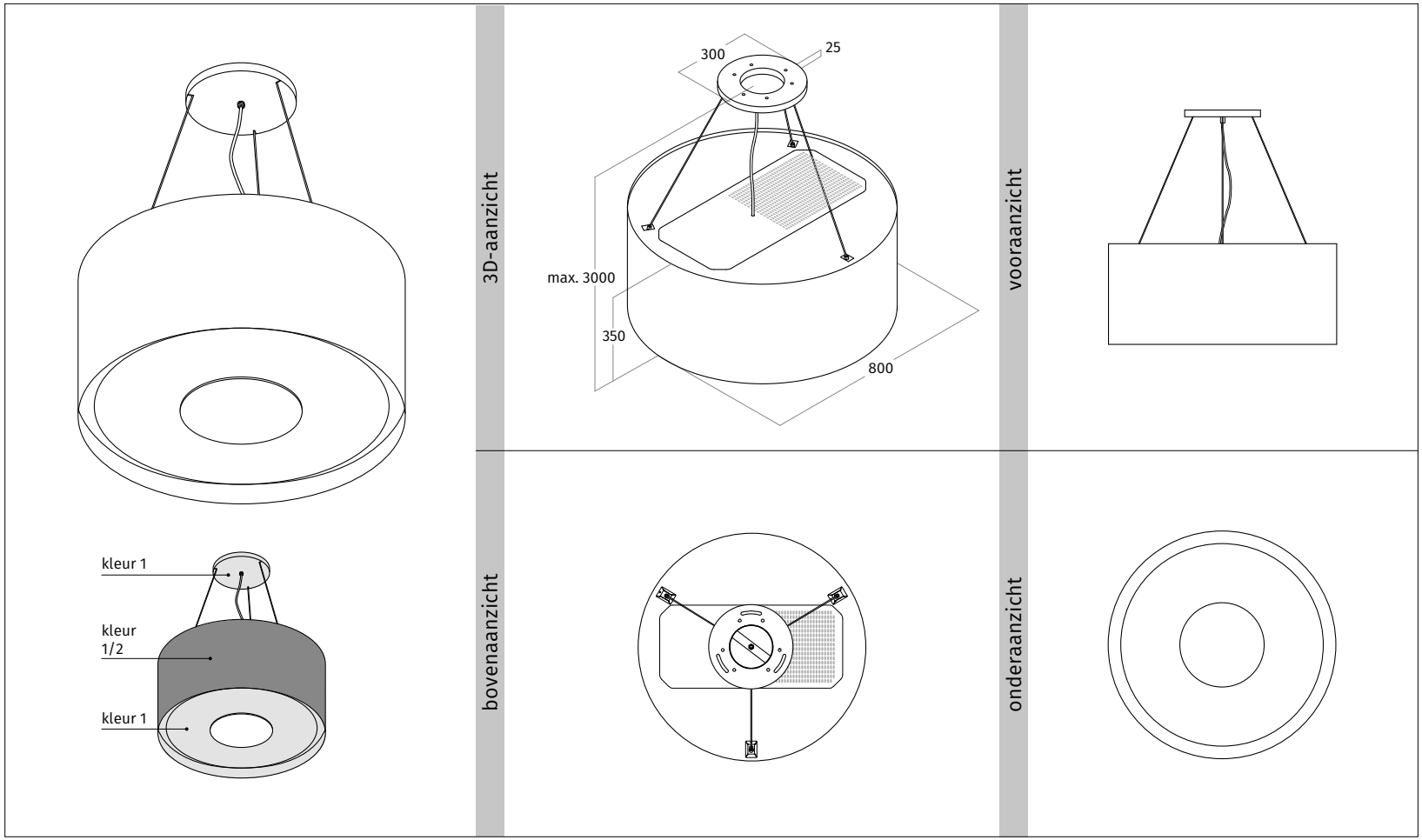

LEDEREN BEKLEDING

9262.28 TUNDRA CLAY	9262.26 TUNDRA OFF BLACK	9262.29 TUNDRA GREY	9262.35 TUNDRA STONE	9262.30 TUNDRA TITANIUM	9262.27 TUNDRA CHOCLAT
9262.23 PAMPAS PITCHBLACK	9262.24 PAMPAS MORO	9262.32 PAMPAS DOLPHIN	9262.25 PAMPAS STRAW	9262.36 PAMPAS ZWART METALLIC	9262.37 PAMPAS KOPER METALLIC	9262.38 PAMPAS MESSING METALLIC

CODE	AFMETING	UITVOERING	PRIJS IN €
2620.00	800 mm	RVS	3.195,00
2620.20	800 mm	wit - RAL 9016 mat	3.395,00
2620.26	800 mm	zwart - RAL 9017 mat	3.395,00
2620.21	800 mm	kleur naar keuze *(mat/glanzend)*	3.595,00
2620.22	800 mm	2 kleuren naar keuze *(mat/glanzend)*	3.695,00
2620.40	800 mm	geschikt voor lederen bekleding - RVS	3.395,00
2620.41	800 mm	geschikt voor lederen bekleding - kleur naar keuze *(mat/glanzend)*	3.595,00
CODE	**LAMP UITVOERING**		
2620.70	RVS		2.295,00
2620.80	wit - RAL 9016 mat		2.495,00
2620.86	zwart - RAL 9017 mat		2.495,00
2620.81	kleur naar keuze *(mat/glanzend)*		2.695,00
2620.82	2 kleuren naar keuze *(mat/glanzend)*		2.795,00
2620.90	geschikt voor lederen bekleding - RVS		2.495,00
2620.91	geschikt voor lederen bekleding - kleur naar keuze *(mat/glanzend)*		2.695,00
UITVOERING			
VASTE INTERNE MOTOR	850 m³/h - 58 dBA - max. 250 W		
RECIRCULATIE	op basis van koolstoffilter of plasmafilter		
AFSTANDSBEDIENING	3 standen & intensief & timer		
VETFILTER(S)	1 x aluminium filter & randafzuiging		
VERLICHTING	1 x 36 W LEDdisc 2000 - 3000 Kelvin		
GEWICHT	ca. 46 kg		
OPTIONEEL			
LEDEREN BEKLEDING	zie pagina 80 voor de mogelijkheden. *(codes zie linker pagina).*		895,00
ACCESSOIRES			
9299.01	verlengde kabels tot max. 4000 mm		195,00
99202.27	long-life koolstoffilter rond		229,00
99202.12	plasmafilter-basis rond		399,00
99202.02	plasmafilter-plus rond		749,00
AANVULLENDE INFORMATIE			
model is voorzien van interne stopcontact t.b.v. een plasmafilter.			
bijgeleverde kabellengte is variabel t/m 3000 mm.			
verlengde kabellengte langer dan 4000 mm op aanvraag.			
standaard is kleur plafondpaneel gelijk aan kleur onderzijde unit, andere kleurcombinatie in overleg mogelijk.			
de lamp wordt standaard geschakeld middels de afstandsbediening van de afzuigkap.			
tussenruimte onderzijde model en werkblad minimaal 650 mm - maximaal 900 mm.			

2620 EILAND MODEL & LAMP | recirculatie | 900 mm

OPTIONEEL IN LEDER

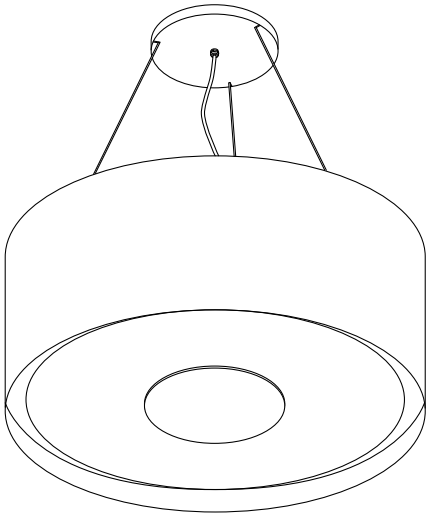

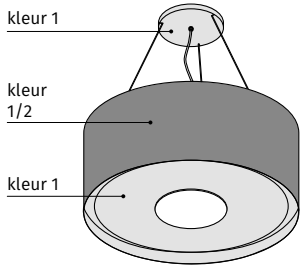

3D-aanzicht

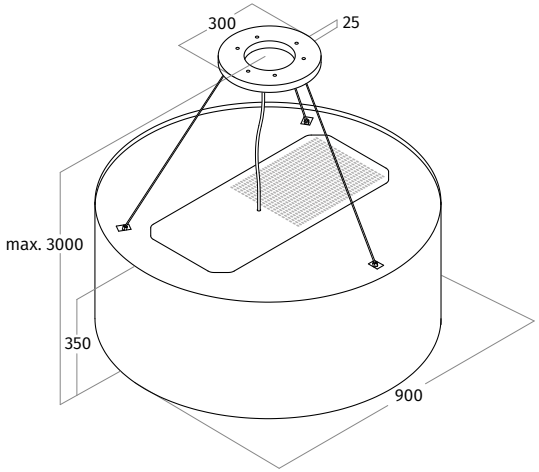

vooraanzicht

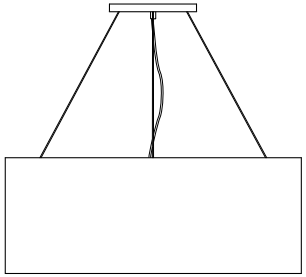

bovenaanzicht

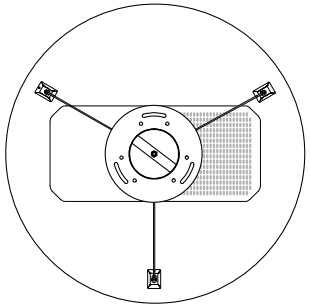

onderaanzicht

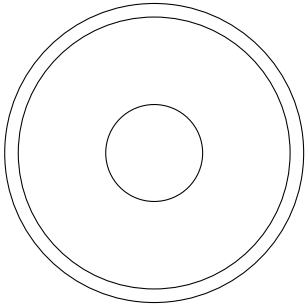

LEDEREN BEKLEDING

9262.08 TUNDRA CLAY	9262.06 TUNDRA OFF BLACK	9262.09 TUNDRA GREY	9262.15 TUNDRA STONE	9262.10 TUNDRA TITANIUM	9262.07 TUNDRA CHOCLAT
9262.03 PAMPAS PITCHBLACK	9262.04 PAMPAS MORO	9262.12 PAMPAS DOLPHIN	9262.05 PAMPAS STRAW	9262.16 PAMPAS ZWART METALLIC	9262.17 PAMPAS KOPER METALLIC	9262.18 PAMPAS MESSING METALLIC

CODE	AFMETING	UITVOERING	PRIJS IN €
2620.01	900 mm	RVS	3.195,00
2620.23	900 mm	wit - RAL 9016 mat	3.395,00
2620.27	900 mm	zwart - RAL 9017 mat	3.395,00
2620.24	900 mm	kleur naar keuze *(mat/glanzend)*	3.595,00
2620.25	900 mm	2 kleuren naar keuze *(mat/glanzend)*	3.695,00
2620.43	900 mm	geschikt voor lederen bekleding - RVS	3.395,00
2620.44	900 mm	geschikt voor lederen bekleding - kleur naar keuze *(mat/glanzend)*	3.595,00
CODE	**LAMP UITVOERING**		
2620.71	RVS		2.295,00
2620.83	wit - RAL 9016 mat		2.495,00
2620.87	zwart - RAL 9017 mat		2.495,00
2620.84	kleur naar keuze *(mat/glanzend)*		2.695,00
2620.85	2 kleuren naar keuze *(mat/glanzend)*		2.795,00
2620.93	geschikt voor lederen bekleding - RVS		2.495,00
2620.94	geschikt voor lederen bekleding - kleur naar keuze *(mat/glanzend)*		2.695,00
UITVOERING			
VASTE INTERNE MOTOR	850 m³/h - 58 dBA - max. 250 W		
RECIRCULATIE	op basis van koolstoffilter of plasmafilter		
AFSTANDSBEDIENING	3 standen & intensief & timer		
VETFILTER(S)	1 x aluminium filter & randafzuiging		
VERLICHTING	1 x 36 W LEDdisc 2000 - 3000 Kelvin		
GEWICHT	ca. 46 kg		
OPTIONEEL			
LEDEREN BEKLEDING	zie pagina 80 voor de mogelijkheden. *(codes zie linker pagina).*		895,00
ACCESSOIRES			
9299.01	verlengde kabels tot max. 4000 mm		195,00
99202.27	long-life koolstoffilter rond		229,00
99202.12	plasmafilter-basis rond		399,00
99202.02	plasmafilter-plus rond		749,00
AANVULLENDE INFORMATIE			
model is voorzien van interne stopcontact t.b.v. een plasmafilter.			
bijgeleverde kabellengte is variabel t/m 3000 mm.			
verlengde kabellengte langer dan 4000 mm op aanvraag.			
standaard is kleur plafondpaneel gelijk aan kleur onderzijde unit, andere kleurcombinatie in overleg mogelijk.			
de lamp wordt standaard geschakeld middels de afstandsbediening van de afzuigkap.			
tussenruimte onderzijde model en werkblad minimaal 650 mm - maximaal 900 mm.			

2627 EILAND MODEL & LAMP | recirculatie | 900 mm

OPTIONEEL IN LEDER

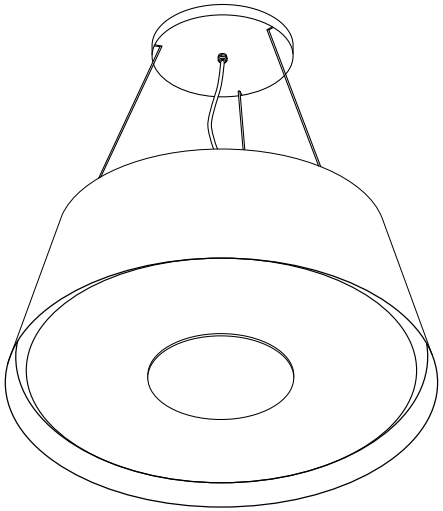

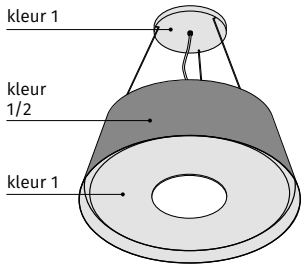

3D-aanzicht

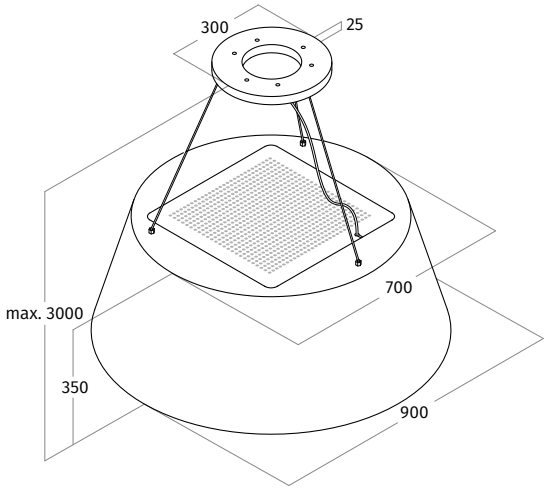

vooraanzicht

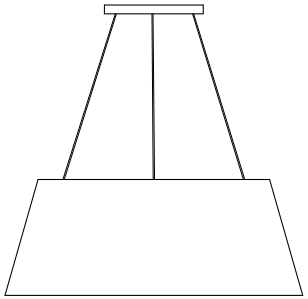

bovenaanzicht

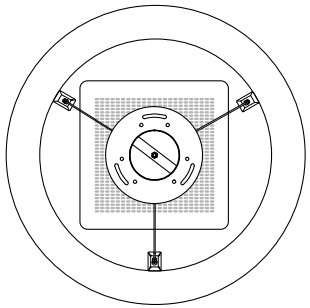

onderaanzicht

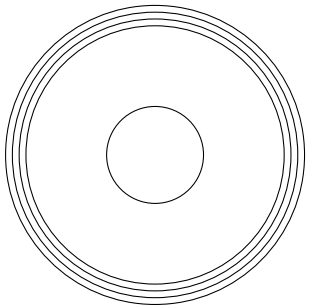

LEDEREN BEKLEDING

CODE	AFMETING	UITVOERING	PRIJS IN €
2627.00	900 mm	RVS	3.295,00
2627.20	900 mm	wit - RAL 9016 mat	3.495,00
2627.23	900 mm	zwart - RAL 9017 mat	3.495,00
2627.21	900 mm	kleur naar keuze *(mat/glanzend)*	3.695,00
2627.22	900 mm	2 kleuren naar keuze *(mat/glanzend)*	3.795,00
2627.40	900 mm	geschikt voor lederen bekleding - RVS	3.495,00
2627.41	900 mm	geschikt voor lederen bekleding - kleur naar keuze *(mat/glanzend)*	3.695,00
CODE	**LAMP UITVOERING**		
2627.70	RVS		2.395,00
2627.80	wit - RAL 9016 mat		2.595,00
2627.83	zwart - RAL 9017 mat		2.595,00
2627.81	kleur naar keuze *(mat/glanzend)*		2.795,00
2627.82	2 kleuren naar keuze *(mat/glanzend)*		2.895,00
2627.90	geschikt voor lederen bekleding - RVS		2.595,00
2627.91	geschikt voor lederen bekleding - kleur naar keuze *(mat/glanzend)*		2.795,00
UITVOERING			
VASTE INTERNE MOTOR	850 m³/h - 58 dBA - max. 250 W		
RECIRCULATIE	op basis van koolstoffilter of plasmafilter		
AFSTANDSBEDIENING	3 standen & intensief & timer		
VETFILTER(S)	1 x aluminium filter & randafzuiging		
VERLICHTING	1 x 36 W LEDdisc 2000 - 3000 Kelvin		
GEWICHT	ca. 46 kg		
OPTIONEEL			
LEDEREN BEKLEDING	zie pagina 80 voor de mogelijkheden. *(codes zie linker pagina).*		895,00
ACCESSOIRES			
9299.01	verlengde kabels tot max. 4000 mm		195,00
99202.27	long-life koolstoffilter rond		229,00
99202.12	plasmafilter-basis rond		399,00
99202.02	plasmafilter-plus rond		749,00
AANVULLENDE INFORMATIE			
model is voorzien van interne stopcontact t.b.v. een plasmafilter.			
bijgeleverde kabellengte is variabel t/m 3000 mm.			
verlengde kabellengte langer dan 4000 mm op aanvraag.			
standaard is kleur plafondpaneel gelijk aan kleur onderzijde unit, andere kleurcombinatie in overleg mogelijk.			
de lamp wordt standaard geschakeld middels de afstandsbediening van de afzuigkap.			
tussenruimte onderzijde model en werkblad minimaal 650 mm - maximaal 900 mm.			

2630 EILAND MODEL & LAMP | recirculatie | 900 mm

OPTIONEEL IN LEDER

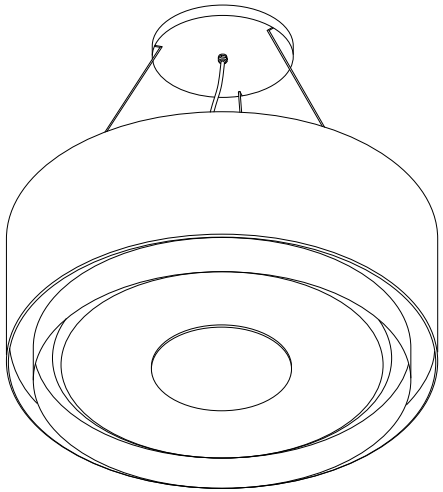

3D-aanzicht

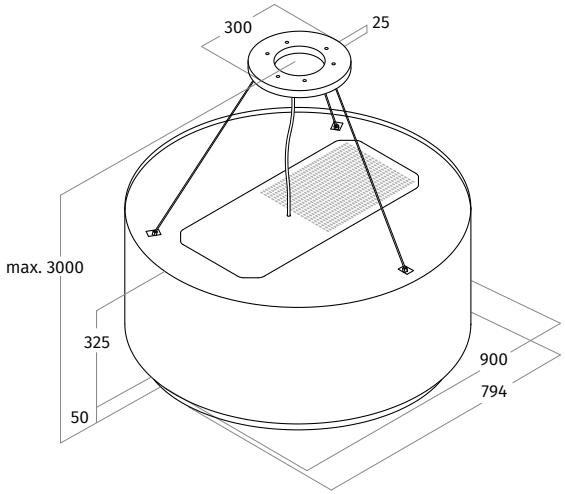

vooraanzicht

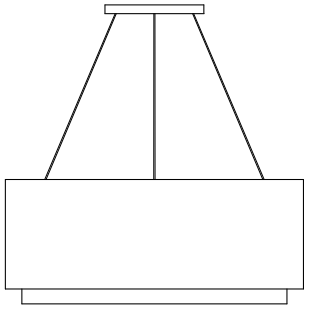

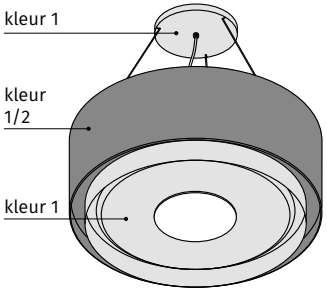

bovenaanzicht

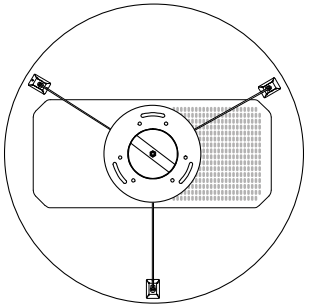

onderaanzicht

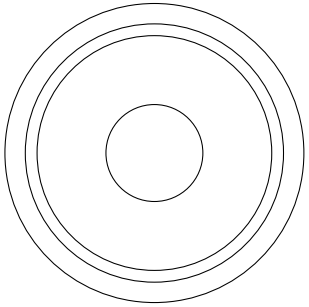

LEDEREN BEKLEDING

9263.08 TUNDRA CLAY	9263.06 TUNDRA OFF BLACK	9263.09 TUNDRA GREY	9263.15 TUNDRA STONE	9263.10 TUNDRA TITANIUM	9263.07 TUNDRA CHOCLAT
9263.03 PAMPAS PITCHBLACK	9263.04 PAMPAS MORO	9263.12 PAMPAS DOLPHIN	9263.05 PAMPAS STRAW	9263.16 PAMPAS ZWART METALLIC	9263.17 PAMPAS KOPER METALLIC	9263.18 PAMPAS MESSING METALLIC

CODE	AFMETING	UITVOERING	PRIJS IN €
2630.00	900 mm	RVS	3.395,00
2630.20	900 mm	wit - RAL 9016 mat	3.595,00
2630.23	900 mm	zwart - RAL 9017 mat	3.595,00
2630.21	900 mm	kleur naar keuze *(mat/glanzend)*	3.795,00
2630.22	900 mm	2 kleuren naar keuze *(mat/glanzend)*	3.895,00
2630.40	900 mm	geschikt voor lederen bekleding - RVS	3.595,00
2630.41	900 mm	geschikt voor lederen bekleding - kleur naar keuze *(mat/glanzend)*	3.795,00
CODE	**LAMP UITVOERING**		
2630.70	RVS		2.495,00
2630.80	wit - RAL 9016 mat		2.695,00
2630.83	zwart - RAL 9017 mat		2.695,00
2630.81	kleur naar keuze *(mat/glanzend)*		2.895,00
2630.82	2 kleuren naar keuze *(mat/glanzend)*		2.995,00
2630.90	geschikt voor lederen bekleding - RVS		2.695,00
2630.91	geschikt voor lederen bekleding - kleur naar keuze *(mat/glanzend)*		2.895,00
UITVOERING			
VASTE INTERNE MOTOR	850 m³/h - 58 dBA - max. 250 W		
RECIRCULATIE	op basis van koolstoffilter of plasmafilter		
AFSTANDSBEDIENING	3 standen & intensief & timer		
VETFILTER(S)	1 x aluminium filter & randafzuiging		
VERLICHTING	1 x 36 W LEDdisc 2000 - 3000 Kelvin		
GEWICHT	ca. 50 kg		
OPTIONEEL			
LEDEREN BEKLEDING	zie pagina 80 voor de mogelijkheden. *(codes zie linker pagina).*		895,00
ACCESSOIRES			
9299.01	verlengde kabels tot max. 4000 mm		195,00
99202.27	long-life koolstoffilter rond		229,00
99202.12	plasmafilter-basis rond		399,00
99202.02	plasmafilter-plus rond		749,00
AANVULLENDE INFORMATIE			
model is voorzien van interne stopcontact t.b.v. een plasmafilter.			
bijgeleverde kabellengte is variabel t/m 3000 mm.			
verlengde kabellengte langer dan 4000 mm op aanvraag.			
standaard is kleur plafondpaneel gelijk aan kleur onderzijde unit, andere kleurcombinatie in overleg mogelijk.			
de lamp wordt standaard geschakeld middels de afstandsbediening van de afzuigkap.			
tussenruimte onderzijde model en werkblad minimaal 650 mm - maximaal 900 mm.			

2640 EILAND MODEL & LAMP | recirculatie | 900 mm

OPTIONEEL IN LEDER

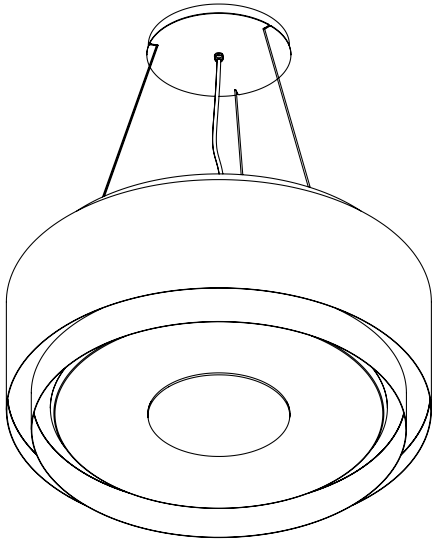

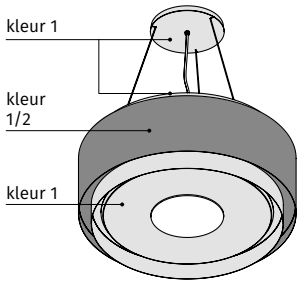

3D-aanzicht

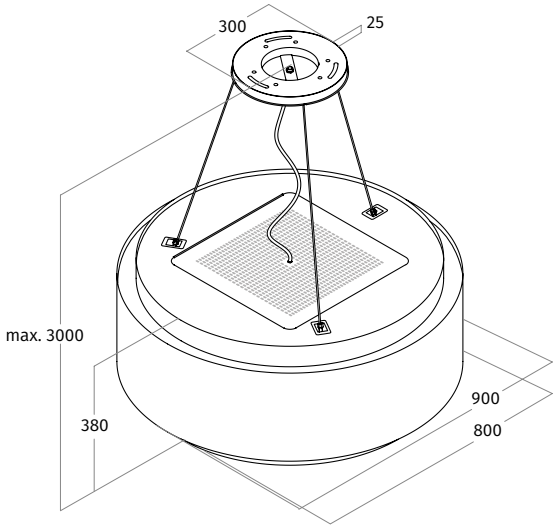

vooraanzicht

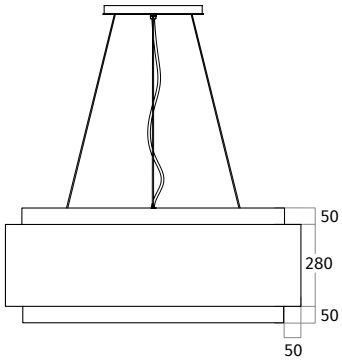

bovenaanzicht

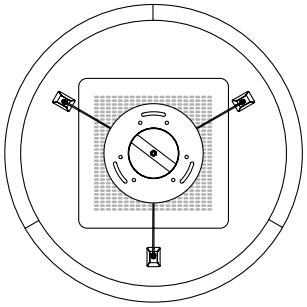

onderaanzicht

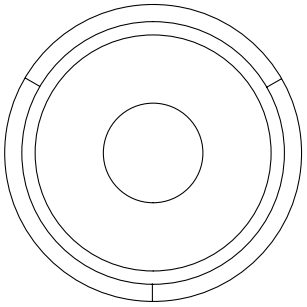

LEDEREN BEKLEDING

9264.08 TUNDRA CLAY	9264.06 TUNDRA OFF BLACK	9264.09 TUNDRA GREY	9264.15 TUNDRA STONE	9264.10 TUNDRA TITANIUM	9264.07 TUNDRA CHOCLAT
9264.03 PAMPAS PITCHBLACK	9264.04 PAMPAS MORO	9264.12 PAMPAS DOLPHIN	9264.05 PAMPAS STRAW	9264.16 PAMPAS ZWART METALLIC	9264.17 PAMPAS KOPER METALLIC	9264.18 PAMPAS MESSING METALLIC

CODE	AFMETING	UITVOERING	PRIJS IN €
2640.00	900 mm	RVS	3.595,00
2640.20	900 mm	wit - RAL 9016 mat	3.795,00
2640.21	900 mm	zwart - RAL 9017 mat	3.795,00
2640.22	900 mm	kleur naar keuze *(mat/glanzend)*	3.995,00
2640.23	900 mm	2 kleuren naar keuze *(mat/glanzend)*	4.095,00
2640.40	900 mm	geschikt voor lederen bekleding - RVS	3.795,00
2640.41	900 mm	geschikt voor lederen bekleding - kleur naar keuze *(mat/glanzend)*	3.995,00
CODE	**LAMP UITVOERING**		
2640.70	RVS		2.695,00
2640.80	wit - RAL 9016 mat		2.895,00
2640.81	zwart - RAL 9017 mat		2.895,00
2640.82	kleur naar keuze *(mat/glanzend)*		3.095,00
2640.83	2 kleuren naar keuze *(mat/glanzend)*		3.195,00
2640.90	geschikt voor lederen bekleding - RVS		2.895,00
2640.91	geschikt voor lederen bekleding - kleur naar keuze *(mat/glanzend)*		3.095,00
UITVOERING			
VASTE INTERNE MOTOR	850 m³/h - 58 dBA - max. 250 W		
RECIRCULATIE	op basis van koolstoffilter of plasmafilter		
AFSTANDSBEDIENING	3 standen & intensief & timer		
VETFILTER(S)	1 x aluminium filter & randafzuiging		
VERLICHTING	1 x 36 W LEDdisc 2000 - 3000 Kelvin		
GEWICHT	ca. 51 kg		
OPTIONEEL			
LEDEREN BEKLEDING	zie pagina 80 voor de mogelijkheden. *(codes zie linker pagina).*		895,00
ACCESSOIRES			
9299.01	verlengde kabels tot max. 4000 mm		195,00
99202.27	long-life koolstoffilter rond		229,00
99202.12	plasmafilter-basis rond		399,00
99202.02	plasmafilter-plus rond		749,00
AANVULLENDE INFORMATIE			
model is voorzien van interne stopcontact t.b.v. een plasmafilter.			
bijgeleverde kabellengte is variabel t/m 3000 mm.			
verlengde kabellengte langer dan 4000 mm op aanvraag.			
standaard is kleur plafondpaneel gelijk aan kleur onderzijde unit, andere kleurcombinatie in overleg mogelijk.			
de lamp wordt standaard geschakeld middels de afstandsbediening van de afzuigkap.			
tussenruimte onderzijde model en werkblad minimaal 650 mm - maximaal 900 mm.			

2680 EILAND MODEL & LAMP | recirculatie | 900 mm

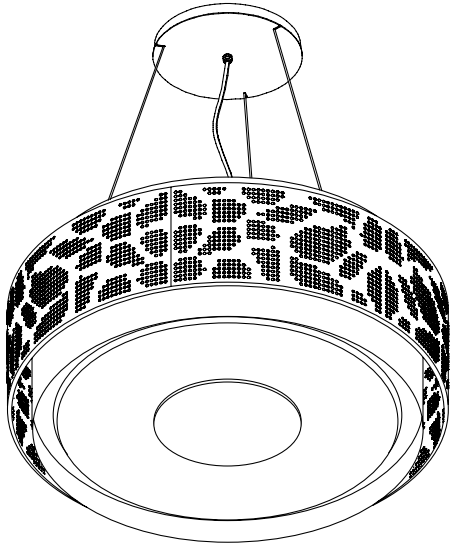

3D-aanzicht

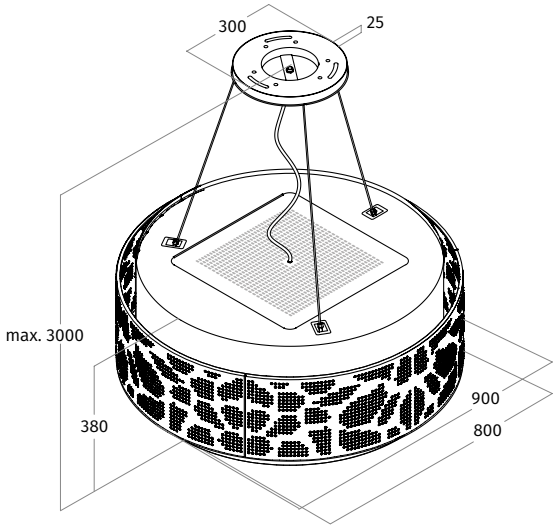

vooraanzicht

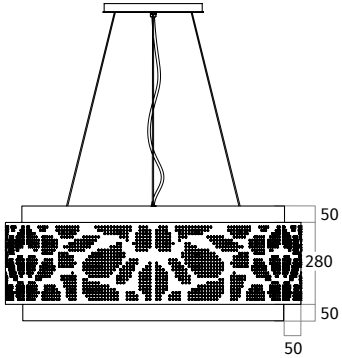

bovenaanzicht

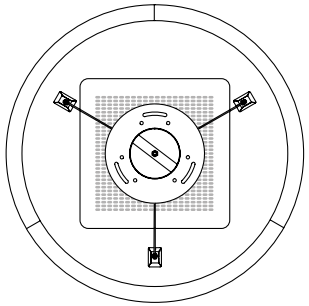

onderaanzicht

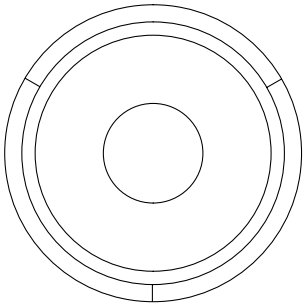

CODE	AFMETING	UITVOERING	PRIJS IN €
2680.00 CLOUD	900 mm	RVS	4.095,00
2680.20 CLOUD	900 mm	wit - RAL 9016 mat	4.295,00
2680.21 CLOUD	900 mm	zwart - RAL 9017 mat	4.295,00
2680.22 CLOUD	900 mm	kleur naar keuze *(mat/glanzend)*	4.495,00
2680.23 CLOUD	900 mm	2 kleuren naar keuze *(mat/glanzend)*	4.595,00
CODE	**LAMP UITVOERING**		
2680.70 CLOUD	RVS		3.195,00
2680.80 CLOUD	wit - RAL 9016 mat		3.395,00
2680.81 CLOUD	zwart - RAL 9017 mat		3.395,00
2680.82 CLOUD	kleur naar keuze *(mat/glanzend)*		3.595,00
2680.83 CLOUD	2 kleuren naar keuze *(mat/glanzend)*		3.695,00
UITVOERING			
VASTE INTERNE MOTOR	850 m³/h - 58 dBA - max. 250 W		
RECIRCULATIE	op basis van koolstoffilter of plasmafilter		
AFSTANDSBEDIENING	3 standen & intensief & timer		
VETFILTER(S)	1 x aluminium filter & randafzuiging		
VERLICHTING	1 x 36 W LEDdisc 2000 - 3000 Kelvin		
GEWICHT	ca. 48 kg		
ACCESSOIRES			
9299.01	verlengde kabels tot max. 4000 mm		195,00
99202.27	long-life koolstoffilter rond		229,00
99202.12	plasmafilter-basis rond		399,00
99202.02	plasmafilter-plus rond		749,00
AANVULLENDE INFORMATIE			
model is voorzien van interne stopcontact t.b.v. een plasmafilter.			
bijgeleverde kabellengte is variabel t/m 3000 mm.			
verlengde kabellengte langer dan 4000 mm op aanvraag.			
standaard is kleur plafondpaneel gelijk aan kleur onderzijde unit, andere kleurcombinatie in overleg mogelijk.			
de lamp wordt standaard geschakeld middels de afstandsbediening van de afzuigkap.			
tussenruimte onderzijde model en werkblad minimaal 650 mm - maximaal 900 mm.			

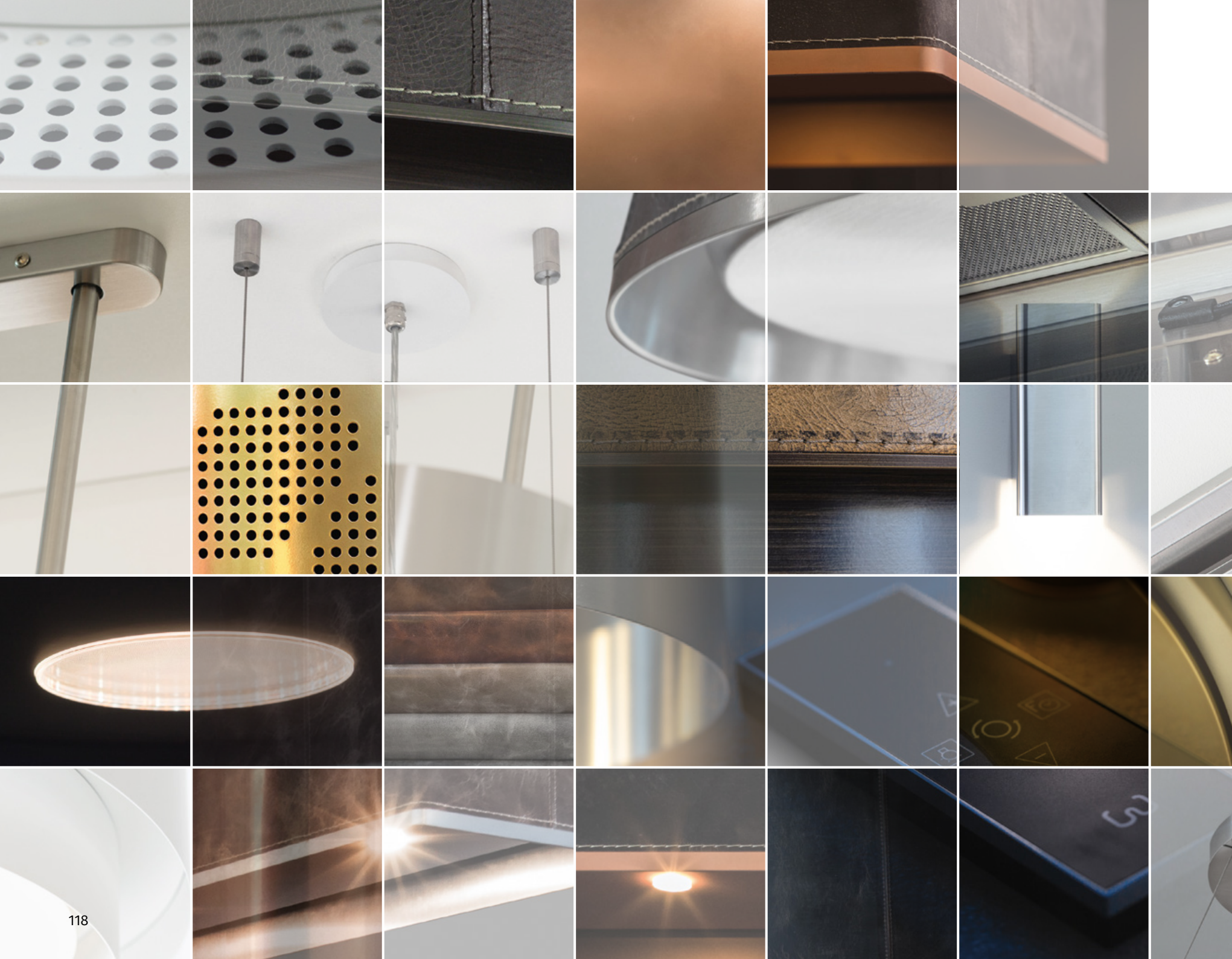

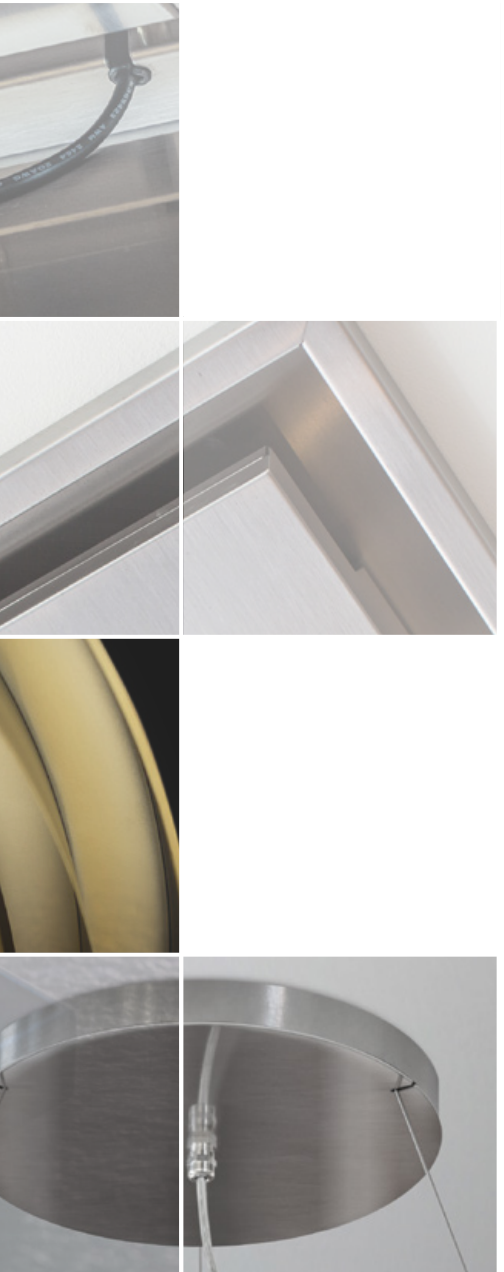

WAVE – DESIGN VOOR IN DE KEUKEN

Op onze producten staat Wave, we nemen de telefoon op met Wave, de klanten vragen om een Wave. Wave is een naam die staat. Echter is ze niet compleet zonder de toevoeging Design.

Een product is Wave-waardig op het moment dat alles klopt. De vormgeving, de aankleding, de kleur, de verlichting en de kwaliteit van aanzuiging.
De hoogwaardige componenten worden geselecteerd in samenspraak met technische experts op het gebied van LED, plasma, print- en motortechnieken. Het Design ligt in onze hand.

Samen met u bepalen onze designers waaruit de collectie bestaat en wat daarnaast aan maatwerk geleverd wordt. De mogelijkheden zijn groot en breiden zich steeds verder uit.

U bent van harte welkom in onze ontwerpstudio. Onder het genot van een drankje stellen we uw afzuigkap samen en bent u daarna de trotse eigenaar van een Wave in uw keuken.

Via **wavedesign.nl** maakt u eenvoudig een afspraak.

Wave

OOK VERSCHENEN IN DEZE SERIE:

Wandafzuigkappen

Inbouwgroepen

Frame Special

wave

+31 162 472 626 | support@wavekp.nl | wavedesign.nl

GRAFISCH ONTWERP • mrsbright.nl | FOTOGRAFIE • Manola van Leeuwe - fotografieplus.nl | DRUKWERK • die Keure - diekeure.be

VERSIE NL.21.11 • ©COPYRIGHT 2022 - 2023 • Wave Kitchen Products b.v.

Met deze brochure zijn alle voorgaande prijslijsten komen te vervallen. Alle vermelde prijzen zijn in Euro en inclusief 21% BTW. Technische specificaties, druk- en zetfouten - alsmede model- en prijswijzigingen - zijn voorbehouden. Het gebruikte beeldmateriaal kan afwijkend zijn van het uiteindelijke product.

Wave design

AFZUIGKAPPEN

voor in de keuken

Wave
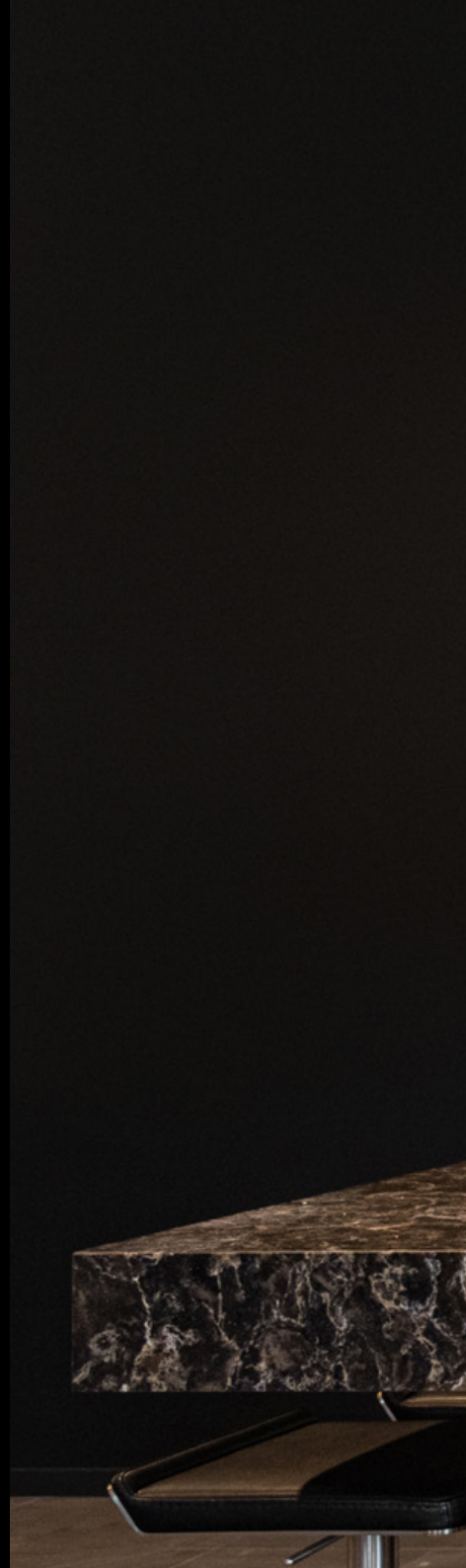
wavedesign.nl